Downloaded from www.vandenborre.be

Miele

Mode d'emploi et instructions de montage
Appareil réfrigérant

Lisez **impérativement** ce mode d'emploi et ses instructions de montage avant d'installer et de mettre en service votre appareil. Vous assurerez ainsi votre protection et éviterez d'endommager votre appareil.

fr – BE

M.-Nr. 09 750 491

Contenu

Downloaded from www.vandenborre.be

Consignes de sécurité et mises en garde 4

Votre contribution à la protection de l'environnement 12

Comment économiser de l'énergie ? 13

Description de l'appareil 15
Panneau de commande 15
Accessoires en option 17

Mise en marche et arrêt de l'appareil frigorifique 18
Nettoyage et entretien 18
En cas d'absence prolongée 19

Choix de la bonne température 20
. . . dans la zone de réfrigération et dans la zone PerfectFresh 20
Répartition automatique de la température (DynaCool) 20
Affichage de la température 21
Régler la température 21
Modifier la température dans la zone PerfectFresh 22

Utilisation de SuperFroid 23
Fonction SuperFroid 23

Alarme de la porte 24
Alarme de la porte 24
Arrêt manuel de l'alarme de porte 24

Autres réglages 25
Mode réglage 25
Activation et désactivation du verrouillage 25

Conservation des aliments dans la zone de réfrigération 27
Les différentes zones de froid 27
Non approprié pour la zone de réfrigération 28
À savoir au moment de faire les courses 28
Pour une bonne conservation des produits alimentaires 28

Conserver des aliments - zone PerfectFresh 29
Compartiment sec 30
Compartiment humide 30

Aménagement intérieur 32
Déplacer le balconnet/le balconnet à bouteilles 32
Déplacer les tablettes 32
Déplacer le porte-bouteilles 32

Downloaded from www.vandenborre.be

Tiroirs de la zone PerfectFresh 33
Déplacer le filtre à charbon actif 33

Dégivrage 34

Nettoyage et entretien 35
Conseils concernant les détergents 35
Préparer de l'appareil au nettoyage 36
Nettoyer l'intérieur de l'appareil et les accessoires 37
Nettoyage du joint de porte 38
Nettoyer les ouvertures d'aération 38
Remplacer le filtre à charbon actif 39

En cas d'anomalie 40

Origines des bruits 46

Service après-vente et garantie 47

Raccordement électrique 48

Instructions de montage 49
Lieu d'installation 49
Classe climatique 49
Aération et évacuation d'air 50
Porte du meuble 51
Espace horizontal et vertical 51
Poids de la porte du meuble 52
Montage de portes de meuble volumineuses ou à plusieurs volets 52
Avant l'encastrement de l'appareil 53
L'ancien appareil avait-il un autre type de charnière ? 54
Façade inox 54

Dimensions d'encastrement 55

Limitation de l'angle d'ouverture de la porte de l'appareil 56

Inversion du sens d'ouverture de porte 57

Encastrement de l'appareil 60
Montage de la porte du meuble 67

Downloaded from www.vandenborre.be

Cet appareil frigorifique répond aux réglementations de sécurité en vigueur. Une utilisation inappropriée est néanmoins susceptible d'occasionner des dommages corporels et matériels.

Lisez attentivement ce mode d'emploi et des instructions de montage avant de mettre votre appareil frigorifique en service. Ils contiennent des informations importantes sur le montage, la sécurité, l'utilisation et l'entretien de votre appareil. Respectez ces consignes pour votre protection et vous éviterez d'endommager votre appareil frigorifique.

Miele ne peut être tenu pour responsable des dommages liés au non-respect des présentes prescriptions de sécurité.

Veuillez conserver ce document à disposition et le remettre au futur propriétaire en cas de cession de votre appareil !

Utilisation conforme

▶ L'appareil frigorifique est conçu pour un usage ménager dans un environnement domestique ou similaire, comme par exemple
– dans des magasins, des bureaux ou d'autres environnements de travail similaires
– dans des exploitations agricoles
– par des clients dans des hôtels, motels, chambres d'hôtes ou d'autres lieux d'habitation habituels.
Cet appareil frigorifique ne doit pas être utilisé à l'air libre.

▶ Cet appareil ne peut être utilisé qu'à des fins ménagères pour refroidir et conserver des aliments.
Tout autre type d'utilisation est interdit.

Downloaded from www.vandenborre.be

▶ L'appareil frigorifique ne convient ni au stockage ni au refroidissement de médicaments, de plasma sanguin, de préparations de laboratoire ou de substances ou produits similaires soumis à la directive relative aux dispositifs médicaux. Une utilisation non conforme de cet appareil frigorifique risque d'altérer ou d'endommager les produits qui y sont stockés. Par ailleurs, n'utilisez pas cet appareil frigorifique dans des zones potentiellement explosives.
Miele décline toute responsabilité en cas d'utilisation non conforme ou inappropriée de l'appareil.

▶ Les personnes qui ne sont pas en mesure d'utiliser cet appareil frigorifique en toute sécurité en raison de déficiences physiques, sensorielles ou mentales, de leur manque d'expérience ou de leur ignorance doivent impérativement être surveillées lorsqu'elles l'utilisent.
Ces personnes sont autorisées à utiliser l'appareil frigorifique sans surveillance uniquement si vous leur avez expliqué comment l'utiliser sans danger et les risques encourus en cas de mauvaise manipulation.

Précautions à prendre avec les enfants

▶ Les enfants de moins de huit ans doivent être tenus à l'écart de l'appareil frigorifique à moins d'être constamment surveillés.

▶ Les enfants de huit ans et plus ne sont autorisés à utiliser l'appareil frigorifique sans la présence d'un adulte que s'il leur a été expliqué comment l'utiliser sans danger. Vérifiez qu'ils ont compris les risques encourus en cas de mauvaise manipulation.

▶ Les enfants ne doivent pas nettoyer ou intervenir sur l'appareil frigorifique sans être sous la surveillance d'un adulte.

▶ Ne laissez pas les enfants sans surveillance à proximité de l'appareil frigorifique. Ne les laissez pas jouer avec l'appareil.

Downloaded from www.vandenborre.be

▶ Risque d'asphyxie ! Les enfants se mettent en danger en s'enveloppant dans les matériaux d'emballage (film plastique, par exemple) ou en glissant leur tête à l'intérieur. Tenez les matériaux d'emballage hors de portée des enfants.

Sécurité technique

▶ Le circuit du fluide frigorigène a fait l'objet d'un contrôle d'étanchéité. L'appareil frigorifique est conforme aux dispositions de sécurité en vigueur ainsi qu'aux directives européennes applicables.

▶ Cet appareil frigorifique contient de l'isobutane (R600a), un gaz naturel sans danger pour l'environnement, mais inflammable. Il ne nuit pas à la couche d'ozone et n'augmente pas l'effet de serre. L'utilisation de ce fluide frigorigène peu polluant a pour contrepartie d'augmenter le niveau sonore de l'appareil. Il se peut en effet qu'un bruit d'écoulement interne au circuit de refroidissement accompagne les sons caractéristiques du compresseur. Ces effets incontournables n'affectent en rien les performances de l'appareil frigorifique. Veillez à n'endommager aucun élément du circuit de réfrigération lors du transport et de l'encastrement / l'installation de l'appareil frigorifique. Les projections de fluide frigorigène dans les yeux peuvent provoquer des lésions graves !
En cas de dommages matériels :

- évitez d'allumer une flamme ou tout ce qui pourrait causer une étincelle,
- débranchez l'appareil frigorifique du réseau électrique,
- aérez la pièce où se trouve l'appareil frigorifique pendant quelques minutes puis
- contactez le service après-vente.

Downloaded from www.vandenborre.be

▶ La taille de la pièce où est installé l'appareil frigorifique doit être proportionnelle à la quantité de fluide frigorigène contenue dans l'appareil. En cas de fuite, un mélange air-gaz inflammable risque de se former si la pièce est trop petite. La pièce doit avoir un volume d'au moins 1 m^3 pour 11 g de fluide frigorigène. La quantité de fluide frigorigène est indiquée sur la plaque signalétique à l'intérieur de l'appareil frigorifique.

▶ Pour éviter d'endommager votre appareil frigorifique, les données de raccordement (tension et fréquence) figurant sur la plaque signalétique de l'appareil doivent impérativement correspondre à celles du réseau électrique.
Comparez ces données avant de brancher votre appareil frigorifique et interrogez un électricien en cas de doute.

▶ La sécurité électrique de cet appareil frigorifique n'est garantie que s'il est raccordé à un système de mise à la terre homologué. Ce dispositif de sécurité fondamental doit être installé. En cas de doute, faites vérifier l'installation électrique par un électricien.

▶ Le fonctionnement fiable et en toute sécurité de l'appareil frigorifique est uniquement garanti lorsque ce dernier est raccordé au réseau électrique public.

▶ Si le cordon d'alimentation électrique de votre appareil est endommagé, faites appel à un technicien agréé par Miele exclusivement, afin d'éviter de faire courir le moindre danger à l'utilisateur.

▶ Les rallonges ou prises multiples constituent un danger potentiel (risque d'incendie). Ne les utilisez pas pour brancher votre appareil frigorifique.

▶ Si les éléments sous tension ou le câble d'alimentation sont humides, cela peut provoquer un court-circuit. Par conséquent, la cave à vin ne doit jamais fonctionner dans des locaux présentant des risques d'humidité ou d'éclaboussures (par ex. garages, buanderies, etc.).

Downloaded from www.vandenborre.be

▶ Cet appareil frigorifique ne doit pas être utilisé sur des engins en mouvement (sur un bateau, par exemple).

▶ N'utilisez jamais votre appareil frigorifique si ce dernier est endommagé : il représente un danger potentiel. Vérifiez que votre appareil frigorifique ne présente aucun dommage apparent avant de l'utiliser.

▶ N'utilisez l'appareil que lorsqu'il est encastré afin de garantir son bon fonctionnement.

▶ Lors de travaux d'installation ou d'entretien ou en cas de réparations, l'appareil frigorifique doit être mis hors tension. L'appareil frigorifique est débranché du réseau électrique uniquement lorsque

- les fusibles correspondants sont déclenchés ou
- les fusibles à filetage sont totalement dévissés de l'installation électrique ou
- la prise de l'appareil est débranchée. Ne tirez jamais sur le cordon d'alimentation, tenez plutôt la prise fermement pour débrancher l'appareil.

▶ Des travaux d'installation, d'entretien ou de réparation non conformes peuvent entraîner de graves dangers pour l'utilisateur. Seuls des professionnels agréés par Miele sont habilités à réaliser des travaux d'installation, d'entretien ou de réparation sur votre appareil.

▶ Les bénéfices liés à la garantie sont perdus en cas de réparation de l'appareil frigorifique par un SAV non agréé par Miele.

▶ Les pièces de rechange d'origine sont les seules dont Miele garantit qu'elles remplissent les conditions de sécurité. Ne remplacez les pièces défectueuses que par des pièces détachées d'origine.

Downloaded from www.vanenborre.be

Utilisation conforme

▶ Votre appareil frigorifique est conçu pour fonctionner pour une classe climatique donnée (plage de température ambiante). Veuillez respecter les limites indiquées sur la plaque signalétique placée à l'intérieur de l'appareil frigorifique. Une température ambiante inférieure provoque un arrêt prolongé du compresseur, avec pour conséquence de faire descendre les zones de froid sous les températures requises.

▶ Ne recouvrez pas et n'obstruez pas les fentes d'aération, faute de quoi la circulation de l'air ne serait plus assurée, la consommation en électricité augmenterait et les éléments de l'appareil risqueraient d'être endommagés.

▶ Si vous conservez des aliments contenant de la graisse ou de l'huile dans l'appareil frigorifique ou sa la contreporte, veillez à ce que la graisse ou l'huile ne fuient pas sur les pièces en plastique de l'appareil frigorifique. Des fissures risquent d'apparaître dans le plastique, qui peut casser.

▶ Ne stockez pas de produits explosifs ou d'aérosols dans l'appareil frigorifique. Certains gaz inflammables peuvent prendre feu en raison de certains composants électriques. Risque d'incendie et d'explosion !

▶ N'utilisez aucun appareil électrique à l'intérieur de l'appareil frigorifique (par ex. : fabrication de glaces à l'italienne). Il peut y avoir apparition d'étincelles. Risque d'explosion !

▶ Ne consommez pas d'aliments qui ont dépassé la date limite de congélation : vous risquez une intoxication !
La durée de conservation des aliments dépend de nombreux facteurs, dont leur degré de fraîcheur, leur qualité et leur température de conservation. Respectez la date limite de consommation et les indications présentes sur les emballages !

▶ N'utilisez que des accessoires d'origine Miele. Le montage d'autres pièces exclut tout bénéfice de la garantie.

Downloaded from www.vandenborre.be

Nettoyage et entretien

▶ Ne traitez pas le joint de porte avec des huiles ou des graisses, sinon il devient poreux.

▶ La vapeur d'un nettoyeur vapeur pourrait parvenir sur les composants conducteurs et provoquer un court-circuit.
N'utilisez jamais de nettoyeur vapeur pour nettoyer votre appareil frigorifique.

▶ Les objets pointus ou tranchants risquent d'endommager les producteurs de froid, ce qui compromettrait le bon fonctionnement de l'appareil. N'utilisez donc pas d'objets pointus ou tranchants pour

- retirer le givre ou la glace
- décoller les bacs à glaçons et les aliments pris dans la glace.

▶ Ne placez jamais d'appareils de chauffage électriques ou de bougies dans l'appareil frigorifique pour accélérer le dégivrage. Vous pouvez endommager le plastique.

▶ N'utilisez pas de bombes dégivrantes. Elles peuvent former des gaz explosifs, contenir des solvants ou des agents propulseurs qui endommagent le plastique et sont nocives à la santé.

Transport

▶ L'appareil frigorifique doit impérativement être transporté à la verticale et dans son emballage afin de ne subir aucun dommage.

▶ L'appareil frigorifique étant très lourd, transportez-le à deux personnes. Risque de dommages corporels et matériels !

Downloaded from www.vandenborre.be

Élimination de votre ancien appareil

▶ Mettez la serrure de votre ancien appareil frigorifique avant de l'éliminer.
Vous éviterez ainsi que des enfants ne s'enferment dedans en jouant et mettent leur vie en danger.

▶ Les projections de fluide frigorigène peuvent provoquer des lésions oculaires ! N'endommagez aucune partie du circuit frigorifique, par exemple en

- perçant les conduits de fluide frigorigène de l'évaporateur ;
- pliant les conduits ;
- grattant les revêtements de surface.

Symbole sur le compresseur (selon modèle)

Cette remarque est uniquement significative pour le recyclage. Il n'y a aucun danger en fonctionnement normal !

▶ L'huile dans le compresseur peut être mortel en cas d'ingestion et de pénétration dans les voies respiratoires.

Downloaded from www.vandenborre.be

Élimination de l'emballage de transport

Nos emballages protègent votre appareil frigorifique des dommages pouvant survenir pendant le transport. Nous les sélectionnons en fonction de critères écologiques permettant d'en faciliter le recyclage.

En participant au recyclage de vos emballages, vous contribuez à économiser les matières premières et à réduire le volume des déchets. Votre revendeur reprend vos emballages.

Recyclage de l’ancienne cave à vin

Les appareils électrique et électroniques contiennent souvent des matériaux précieux. Cependant, ils contiennent aussi des substances toxiques nécessaires au bon fonctionnement et à la sécurité des appareils. Si vous déposez ces appareils usagés avec vos ordures ménagères ou les manipulez de manière inadéquate, vous risquez de nuire à votre santé et à l'environnement. Ne jetez jamais vos anciens appareils avec vos ordures ménagères !

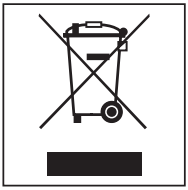

Faites appel au service d'enlèvement mis en place par votre commune, votre revendeur ou Miele, ou rapportez votre appareil dans un point de collecte spécialement dédié à l'élimination de ce type d'appareil. Vous êtes légalement responsable de la suppression des éventuelles données à caractère personnel figurant sur l'ancien appareil à éliminer.

Veillez à ne pas endommager les conduits du circuit frigorifique de votre réfrigérateur jusqu'à son enlèvement vers une décharge assurant le recyclage des matériaux.
On évitera ainsi que le fluide frigorigène contenu dans le circuit et l'huile contenue dans le compresseur ne soient libérés dans l'atmosphère.

Jusqu'à son enlèvement, veillez à ce que votre ancien appareil ne présente aucun danger pour les enfants. Pour de plus amples informations, reportez-vous au chapitre « Consignes de sécurité et mises en garde » du mode d'emploi.

Downloaded from www.vandenborre.be

	consommation d'énergie normale	consommation d'énergie élevée
Installation/entretien	Dans des locaux aérés.	Dans des locaux fermés, non aérés.
	Pas d'exposition directe à la lumière du soleil.	Exposition directe à la lumière du soleil.
	À distance d'une source de chaleur (chauffage, cuisinière).	Près d'une source de chaleur (chauffage, cuisinière).
	À une température ambiante idéale d'env. 20 °C.	À une température ambiante élevée de plus de 25 °C.
	Ne recouvrez pas les fentes d'aération et de ventilation et dépoussiérez régulièrement.	Fentes d'aération et de ventilation obstruées ou empoussiérées.
Réglage de la température	Réfrigérateur entre 4 et 5°C	Plus la température est basse, plus la consommation d'énergie est élevée !
	Zone PerfectFresh proche de 0°C	

Comment économiser de l'énergie ?

Downloaded from www.vandenborre.be

	consommation d'énergie normale	consommation d'énergie élevée
Utilisation	Agencement des tiroirs, tablettes et balconnets conforme à la sortie d'usine.	
	La porte de l'appareil doit être ouverte en cas de nécessité uniquement et le moins longtemps possible. Ranger convenablement les aliments.	Des ouvertures de porte trop fréquentes et trop longues entraînent des pertes de froid et une pénétration d'air chaud dans l'appareil. L'appareil frigorifique refroidit. La durée de fonctionnement du compresseur augmente.
	Emmener un sac isotherme pour aller faire les courses et ranger les aliments rapidement dans l'appareil frigorifique. Remettre le plus vite possible les produits sortis, avant qu'ils ne se réchauffent trop. Laisser d'abord refroidir les boissons et les plats chauds à l'extérieur de l'appareil.	Les plats encore chauds et les aliments à température ambiante font pénétrer de la chaleur dans l'appareil frigorifique : ce dernier refroidit et la durée de fonctionnement du compresseur augmente.
	Emballez ou couvrez les aliments avant de les ranger.	L'évaporation ou la condensation de liquides dans le réfrigérateur contribuent à une perte de la production de froid.
	Placer les aliments à décongeler dans la zone de réfrigération.	
	Pour une meilleure ventilation de l'appareil, ne surchargez pas les compartiments.	Une mauvaise circulation d'air contribue à une moindre performance de la production de froid.

Downloaded from www.vandenborre.be

Panneau de commande

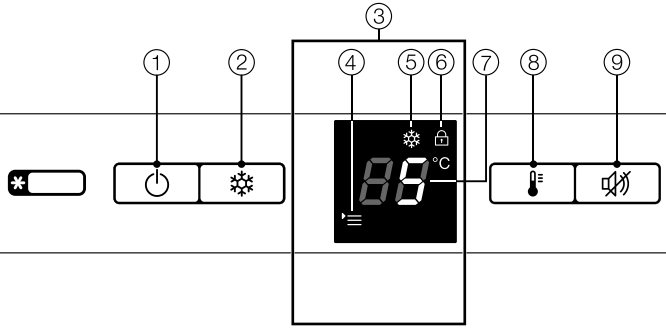

① Touche Marche/Arrêt

② Touche Superfroid

③ Écran

④ Symbole du menu
(Mode réglage :
activation et désactivation du verrouillage ;
réglage de la température dans la zone PerfectFresh)

⑤ Symbole de la fonction Superfroid

⑥ Symbole du verrouillage

⑦ Affichage de la température

⑧ Touche de réglage de la température

⑨ Touche de désactivation du signal d'alarme

Description de l'appareil

Downloaded from www.vandenborre.be

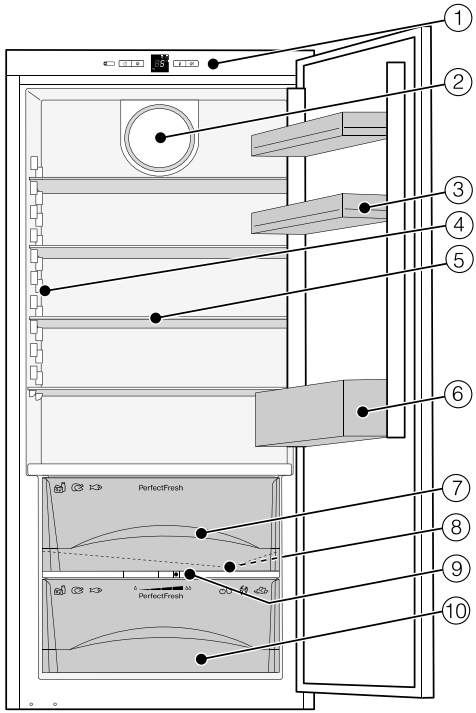

Cette illustration présente un modèle d'appareil à titre d'exemple.

① Bandeau de commande

② Ventilateur

③ Balconnet à œufs / balconnet

④ Éclairage intérieur

⑤ Tablette

⑥ Balconnet à bouteilles

⑦ Compartiment sec de la zone PerfectFresh

⑧ Rigole d'écoulement et orifice d'évacuation de l'eau de décongélation

⑨ Curseur de réglage de l'humidité de l'air dans le compartiment humide

⑩ Compartiment humide de la zone PerfectFresh (selon le modèle)

La zone PerfectFresh répond aux exigences d'un compartiment pour denrées hautement périssables selon EN ISO 15502.

Downloaded from www.vandenborre.be

Accessoires en option

Miele propose une gamme d'accessoires et de produits de nettoyage et d'entretien conçus pour votre appareil.

Chiffon microfibre multi-usage

Le chiffon microfibre permet d'éliminer facilement traces de doigts et salissures légères sur les façades en inox, bandeaux de commande, fenêtres, meubles, vitres de voiture, etc.

Filtre à charbon actif avec support KKF-FF (Active AirClean)

Le filtre à charbon actif neutralise les odeurs désagréables dans la zone de réfrigération et veille par conséquent à une meilleure qualité de l'air.

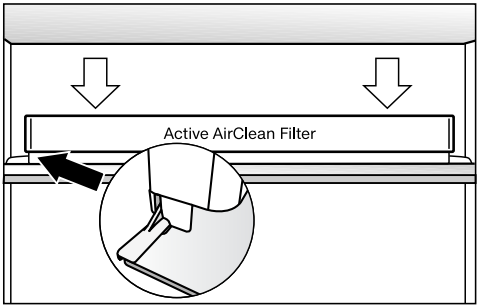

Le support du filtre est inséré au niveau de la baguette de protection de la tablette et peut être déplacé à souhait.

Remplacement du filtre à charbon actif KKF-RF (Active AirClean)

Des filtres de remplacement adaptés au support (Active AirClean) sont disponibles. Il est recommandé de remplacer les filtres tous les 6 mois.

Clayette range-bouteilles

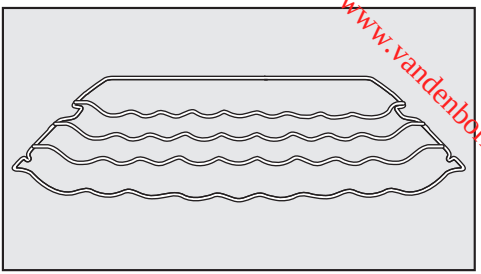

Gain de place, la clayette range-bouteilles permet de conserver vos bouteilles à l'horizontale.
Vous pouvez choisir à quel niveau de l'appareil vous souhaitez l'installer.

Clayette subdivisée

Pour que vous puissiez ranger des produits de grande taille (par exemple, des bouteilles ou autres récipients) dans le réfrigérateur, l'appareil est pourvu d'une clayette subdivisée. Vous pouvez pousser avec précaution la partie avant de cette clayette sous la partie arrière.

Vous pouvez commander des accessoires en option sur la boutique en ligne shop.miele.be ou adressez-vous à votre revendeur ou au service après-vente Miele (voir fin du mode d'emploi).

Downloaded from www.vandenborre.be

Avant la première utilisation

Emballages de transport

- Retirez tous les matériaux d'emballage de l'intérieur.

Film de protection

Pendant le transport, les baguettes en inox sur les tablettes et les balconnets sont protégés d'un film de protection.

- Retirez le film de protection des baguettes en acier inoxydable.

Nettoyage et entretien

Respecter les instructions correspondantes mentionnées au chapitre « Nettoyage et entretien ».

- Nettoyez l'intérieur de l'appareil et les accessoires.

Accessoires

- Cale-bouteilles

Quand vous ouvrez / fermez la porte de l'appareil, les bouteilles tiennent mieux grâce au cale-bouteilles.

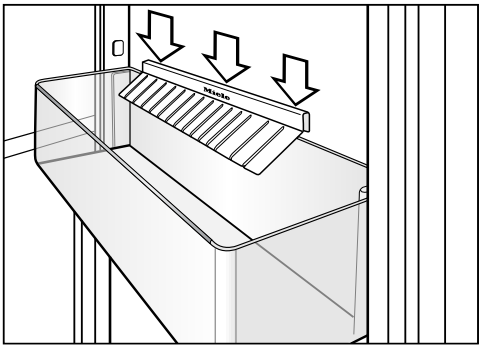

- Installez le cale-bouteilles au centre, sur la bordure arrière du balconnet à bouteilles.

Downloaded from www.vandenborre.be

Allumer l'appareil

- Appuyez sur la touche Marche/Arrêt.

L'appareil commence à produire du froid et l'affichage de la température indique la valeur souhaitée. L'éclairage intérieur s'allume lorsque vous ouvrez la porte de l'appareil.

Laissez l'appareil frigorifique fonctionner quelques heures avant d'y déposer des aliments pour que la température soit suffisamment basse.

Eteindre l'appareil

- Appuyez sur la touche Marche/Arrêt jusqu'à ce que l'affichage s'éteigne. Dans le cas contraire, le verrouillage s'enclenche (voir "Autres réglages - Activer / Désactiver le verrouillage").

L'éclairage intérieur s'éteint et la production de froid s'arrête.

En cas d'absence prolongée

⚠ En cas d'arrêt prolongé de l'appareil frigorifique, de la moisissure risque de se former si la porte de l'appareil reste fermée et si l'appareil n'a pas été nettoyé.
Nettoyez impérativement l'appareil.

Si l'appareil doit rester longtemps sans fonctionner :

- éteignez l'appareil,
- débranchez la fiche de la prise ou retirez le fusible de l'installation domestique,
- nettoyez l'appareil et
- laissez la porte de l'appareil ouverte afin d'aérer suffisamment et éviter ainsi la formation de mauvaises odeurs.

Choix de la bonne température

Downloaded from www.vandenborre.be

Il est primordial de sélectionner une température correcte afin de bien conserver les aliments. Ceux-ci s'abîment vite sous l'action de micro-organismes. Une bonne température de conservation peut retarder, voire empêcher leur dégradation. Plus la température baisse et plus ce processus ralentit.

La température à l'intérieur de l'appareil augmente en fonction de

- la fréquence et la durée d'ouverture de porte,
- de grandes quantités d'aliments sont stockées ou
- la chaleur des aliments mis à refroidir,
- la température ambiante de la pièce où est installé l'appareil frigorifique. Cet appareil est prévu pour une classe climatique (température ambiante) précise dont il faut respecter les limites.

. . . dans la zone de réfrigération et dans la zone PerfectFresh

Dans la zone de réfrigération, nous conseillons une température de **4 °C**

Dans la zone PerfectFresh, la température est réglée automatiquement; elle est située entre **0 et 3 °C**.

Répartition automatique de la température (DynaCool)

L'appareil enclenche automatiquement le ventilateur lorsque la réfrigération de la zone de réfrigération se met en route. Le froid est ainsi réparti uniformément et les aliments stockés sont refroidis à une température homogène.

Downloaded from www.vandenborre.be

Affichage de la température

En mode de fonctionnement normal, l'affichage de température à l'écran indique la **température moyenne effective de la zone de réfrigération** régnant dans l'appareil à ce moment-là.

En fonction de la température ambiante et du réglage, l'appareil peut mettre plusieurs heures pour atteindre la température souhaitée et l'afficher de manière permanente.

Régler la température

Si la porte de l'appareil est ouverte très fréquemment, que des quantités importantes d'aliments sont stockées ou que la température ambiante est élevée, un réglage de **3 °C à 5 °C** est recommandé.

Vous pouvez régler une température comprise entre 9°C et -3 °C.

- Appuyez plusieurs fois sur la touche de réglage de la température, jusqu'à ce que la température souhaitée apparaisse dans l'affichage de la température.

La première fois que vous appuyez sur la touche, la dernière température réglée clignote.

La valeur de température change continuellement. Si le réglage 9 °C est atteint, le défilement reprend à 3 °C.

La nouvelle valeur de température sélectionnée est reprise automatiquement au bout d'un certain temps et s'affiche sur l'écran.
La température dans l'appareil se règle maintenant progressivement pour atteindre la nouvelle valeur sélectionnée.

Downloaded from www.vandenborre.be

Modifier la température dans la zone PerfectFresh

Dans la zone PerfectFresh zone, la température est maintenue automatiquement entre 0 °C et 3 °C. Si vous souhaitez augmenter ou baisser la température, pour stocker du poisson par exemple, vous pouvez la modifier légèrement.

La température dans la zone PerfectFresh est préréglée à b5. En cas de réglage de b1 à b4, les températures peuvent éventuellement descendre en dessous de zéro. Les aliments peuvent congeler !

Régler la température

- Appuyez sur la touche SuperFroid pendant env. 5 secondes.

Le symbole de menu ▸≡ s'allume et c clignote à l'écran.
Le mode de réglage est à présent activé.

- Appuyez de manière prolongée sur la touche de réglage de température, jusqu'à ce que b clignote à l'écran.

- Appuyez brièvement sur la touche SuperFroid pour activer la fonction.

À l'écran apparaît b et la dernière valeur réglée.

- En appuyant sur la touche de réglage pour la température, vous pouvez désormais modifier la température de la zone PerfectFresh. Vous pouvez sélectionner le pallier entre 1 et 9 :
  1 : température la plus basse,
  9 : température la plus élevée.

- Appuyez sur la touche SuperFroid pour enregistrer les réglages.

- Appuyez sur la touche Marche/Arrêt pour quitter le mode de réglage.

La température de la zone de réfrigération s'affiche à nouveau sur l'écran.

La nouvelle température sélectionnée pour la zone PerfectFresh s'établit petit à petit.

Downloaded from www.vandenborre.be

Fonction SuperFroid

Grâce à la fonction SuperFroid, la zone de réfrigération atteint très rapidement la valeur la plus froide (selon la température ambiante).

Il est particulièrement recommandé d'enclencher SuperFroid lorsque vous souhaitez refroidir de grandes quantités d'aliments ou de boissons qui viennent d'être entreposés.

Enclenchement de SuperFroid

■ Appuyez sur la touche Superfroid.

Le symbole SuperFroid ❄ s'allume. La température baisse à l'intérieur de la zone de réfrigération, car celle-ci fonctionne à puissance frigorifique maximale.

Déclenchement de SuperFroid

La fonction SuperFroid se désactive automatiquement au bout de 12 heures environ. Le symbole SuperFroid ❄ s'éteint et l'appareil repasse à puissance frigorifique normale.

Pour économiser de l'énergie, vous pouvez déclencher vous-même la fonction SuperFroid dès que les aliments ou les boissons sont suffisamment froids.

■ Appuyez sur la touche SuperFroid afin que le symbole ❄ s'éteigne.

L'appareil se remet à fonctionner à puissance frigorifique normale.

Alarme de la porte

Downloaded from www.vandenborre.be

L'appareil est équipé d'un système d'alarme afin d'éviter une déperdition énergétique lorsque la porte est ouverte et pour protéger les aliments stockés des effets de la chaleur.

Alarme de la porte

Si la porte de l'appareil reste ouverte plus de 60 secondes, un signal sonore retentit.

L'alarme cesse de sonner dès que l'on referme la porte.

Arrêt manuel de l'alarme de porte

Si le signal d'alarme vous dérange, vous pouvez le désactiver manuellement.

- Appuyez sur la touche de désactivation du signal sonore.

L'alarme s'arrête.

Vous ne pouvez pas désactiver le signal sonore en mode Réglages.

Downloaded from www.vandenborre.be

Mode réglage

Certains réglages de l'appareil ne peuvent s'effectuer qu'en mode Réglages.

Modification de la température dans la zone PerfectFresh	b
Activation et désactivation du verrouillage	c

La procédure de **modification de la température dans la zone PerfectFresh**, est décrite dans le chapitre "La température adéquate".

Nous vous indiquons ci-après comment **activer et désactiver le verrouillage**.

Le mode de réglage est indiqué à l'écran par le symbole Menu ▸≡.

Activation et désactivation du verrouillage

Le verrouillage vous permet de prévenir tout arrêt involontaire de l'appareil.

– Activation du verrouillage

■ Appuyez sur la touche SuperFroid pendant env. 5 secondes.

Le symbole Menu ▸≡ s'allume et c clignote à l'écran.
Le mode de réglage est maintenant activé.

■ Appuyez brièvement sur le touche SuperFroid pour activer la fonction.

L'afficheur indique"c1".

■ Appuyez brièvement sur la touche SuperFroid pour enclencher la fonction de verrouillage.

Le symbole de verrouillage 🔒 clignote.

■ Pour quitter le mode de réglage, appuyez sur la touche Marche/Arrêt.

La température s'affiche à l'écran.

– Désactivation du verrouillage

■ Appuyez sur la touche SuperFroid pendant env. 5 secondes.

Le symbole Verrouillage 🔒 et le symbole Menu ▸≡ s'allument et c clignote à l'écran.
Le mode de réglage est maintenant activé.

Downloaded from www.vandenborre.be

- Appuyez brièvement sur le touche SuperFroid pour activer la fonction.

L'afficheur indique"cO".

- Appuyez brièvement sur la touche SuperFroid pour déclencher la fonction de verrouillage.

Le symbole de verrouillage 🔒 s'éteint.

- Pour quitter le mode de réglage, appuyez sur la touche Marche/Arrêt.

La température de la zone de réfrigération s'affiche à l'écran.

Downloaded from www.vandenborre.be

⚠ Risque d'explosion !
Ne conservez aucune substance explosive ni aucun produit contenant des gaz propulseurs inflammables (bombes aérosols, par exemple) dans l'appareil frigorifique.

⚠ Si vous conservez des aliments contenant de la graisse ou de l'huile dans l'appareil frigorifique ou la porte de l'appareil, des fissures risquent d'apparaître dans le plastique, qui peut casser.
Veillez à ce que la graisse ou l'huile ne fuient pas sur les pièces en plastique de l'appareil frigorifique.

Les différentes zones de froid

La circulation naturelle de l'air crée des différences de température de la zone de réfrigération.

L'air froid est plus lourd et s'accumule dans la partie inférieure du réfrigérateur. Servez-vous des différentes zones de froid quand vous rangez vos aliments dans l'appareil !

Veillez à ne pas stocker les aliments de façon trop compacte afin de garantir une bonne circulation de l'air.

N'obstruez pas le ventilateur sur la paroi arrière – c'est essentiel pour la puissance frigorifique.

Les aliments ne doivent pas toucher la paroi arrière de la zone de réfrigération. Ils risqueraient d'y rester gelés.

Cet appareil offre un refroidissement dynamique (DynaCool) qui permet d'atteindre une température uniforme lorsque le ventilateur tourne. Par conséquent, les différences entre les zones de froid s'atténuent.

Zone la moins froide

La zone la moins froide du réfrigérateur se trouve tout en haut, au niveau de la porte de l'appareil. Utilisez cette zone, par exemple pour conserver votre beurre et l'étaler plus facilement ou votre fromage afin d'en préserver les arômes.

Zone la plus froide

La zone la plus froide du réfrigérateur se trouve juste au-dessus de la tablette d'isolation de la zone PerfectFresh contre la paroi interne du fond. Cependant, la température est encore plus basse dans les compartiments de la zone PerfectFresh.

Utilisez ces zones du réfrigérateur ainsi que les compartiments de la zone PerfectFresh pour tous les produits fragiles qui se dégradent rapidement, à savoir :

- le poisson, la viande et la volaille ;
- la charcuterie et les plats préparés ;
- les plats ou les pâtisseries à base d'œufs ou de crème ;
- les pâtes fraîches et les pâtes à gâteau, pizza ou quiche ;
- les fromages au lait cru et autres produits à base de lait cru,

Downloaded from www.vandenborre.be

– les légumes sous cellophane et autres aliments frais dont la date de péremption est conditionnée par un stockage inférieur à 4°C.

Non approprié pour la zone de réfrigération

Certains aliments ne peuvent pas être stockés à des températures inférieures à 5 °C, car ils sont sensibles au froid. L'aspect, la consistance, le goût et/ou la teneur en vitamines de ces aliments peuvent être altérés à des températures trop basses.

Parmi ces aliments, on compte notamment :

– les ananas, avocats, bananes, grenades, mangues, melons, papayes, fruits de la passion, agrumes (citrons, oranges, mandarines, pamplemousses) ;
– les fruits pas assez murs ;
– les aubergines, concombres, pommes de terre, poivrons, tomates, courgettes ;
– fromages à pâte dure (parmesan, comté).

À savoir au moment de faire les courses

La condition préalable à une longue conservation réside dans la fraîcheur des aliments que vous achetez. La fraîcheur de départ est décisive pour la durée de conservation des aliments.
Vérifiez toujours la date limite de consommation ainsi que la température de conservation appropriée.
Autant que faire se peut, ne brisez pas la chaîne du froid. Par exemple, ne laissez pas vos courses trop longtemps dans une voiture.

Remarque : Emportez un sac isotherme pour faire vos courses et rangez immédiatement vos aliments dans l'appareil frigorifique.

Pour une bonne conservation des produits alimentaires

Conservez dans le réfrigérateur les aliments dans leurs emballages ou recouvrez-les correctement (il existe des exceptions pour la zone PerfectFresh).
Vous éviterez ainsi que vos aliments absorbent les odeurs étrangères, qu'ils sèchent et que d'éventuels germes se transmettent. Ceci vaut particulièrement pour la conservation de produits animaliers.
Un réglage correct de la température et une hygiène convenable peuvent nettement allonger la durée de conservation des aliments.

Downloaded from www.vandenborre.be

La zone PerfectFresh réunit les conditions optimales pour stocker fruits, légumes, poissons, viandes et produits laitiers. Les aliments restent frais plus longtemps, leurs vitamines et leur goût sont préservés.

Dans la zone PerfectFresh, la température est réglée automatiquement entre 0 et 3°C. Ces températures inférieures aux températures habituelles des zones de réfrigération offrent néanmoins des conditions idéales aux aliments peu sensibles au froid. Le froid ralentissant le processus de dégradation des aliments, vos aliments resteront frais beaucoup plus longtemps.

Par ailleurs, il est possible de régler le taux d'humidité de la zone PerfectFresh afin de l'adapter au mieux aux aliments conservés. Un taux d'humidité élevé permet de préserver l'humidité des aliments et d'éviter un dessèchement rapide. Ils restent frais et croquants plus longtemps.

Notez qu'un bon état de départ des aliments est primordial pour obtenir un bon résultat de stockage !

Sortez les aliments des tiroirs PerfectFresh 30 à 60 minutes avant leur consommation. Leur arôme et leur goût ne se déploieront pleinement qu’à température ambiante.

La zone PerfectFresh se divise en deux compartiments :

– Dans le **compartiment sec** du haut règne une température de 0 à 3 °C sans augmentation du taux d'humidité ◊.
  Vous pouvez y conserver poissons, viandes, produits laitiers, voire d'autres aliments, tant qu'ils restent emballés.

– Dans le **compartiment humide** du bas (un ou plusieurs selon les modèles) règne une température de 0 à 3 °C. Selon la position dans laquelle se trouve le curseur de réglage, le taux d'humidité n'augmente pas ◊ ou augmente ◊◊.
  Si le taux d'humidité augmente, vous pouvez y conserver vos fruits et légumes.

Downloaded from www.vandenborre.be

Compartiment sec 💧

Le compartiment sec convient particulièrement aux aliments fragiles :

- poisson frais, coquillages et crustacés
- viandes, volailles et charcuterie
- salades du traiteur
- produits laitiers comme yaourts, fromages, crème fraîche, fromage blanc, etc.;
- aliments de toute sorte, tant qu'ils restent emballés.

Le facteur clé du compartiment sec réside dans des températures très basses. Le taux d'humidité du compartiment sec est proche de celui d'une zone de réfrigération classique.

Notez que les aliments riches en protéines se gardent moins longtemps, à savoir les crustacés et les fruits de mer se dégradent plus rapidement que le poisson, par exemple, qui lui-même se garde moins longtemps que la viande.

Pour des raisons d'hygiène, ne conservez ces aliments qu'**emballés ou couverts**.

Compartiment humide 💧, 💧💧

Le compartiment humide dispose d'un curseur qui permet de réguler le taux d'humidité à l'intérieur du compartiment humide.

Positionnez le curseur sur 💧 ou 💧💧.

Taux d'humidité faible 💧

Ce réglage 💧 transforme le compartiment humide en compartiment sec. Le curseur de réglage ouvre les ouvertures du compartiment de telle sorte que l'humidité s'en échappe (voir « Compartiment sec 💧 »).

Taux d'humidité élevé 💧💧

Le réglage 💧💧 du compartiment humide convient à la conservation des fruits et légumes.
Le curseur ferme les ouvertures du compartiment de telle sorte que toute l'humidité reste à l'intérieur.

Si les aliments ne sont pas emballés, le taux d'humidité nécessaire à l'intérieur du compartiment humide dépend principalement de la nature et de la quantité des aliments stockés.
Si le compartiment est peu rempli, le taux d'humidité peut rester faible.

Remarque : Il est alors conseillé de conserver vos aliments dans des emballages hermétiques.

Si le taux d'humidité est trop élevé dans le compartiment humide, il se peut que de la condensation se forme au sol et sous le couvercle.
Essuyez l'eau de condensation à l'aide d'un chiffon.

Downloaded from www.vandenborre.be

Si vous n'êtes pas satisfait(e) de l'état de vos aliments (s'ils sont fanés ou flétris déjà au bout d'une courte durée de stockage), veuillez suivre les instructions suivantes :

- N'entreposez que des aliments frais. Les conditions de stockage sont essentielles à la fraîcheur des aliments.
- Nettoyez la zone PerfectFresh avant d'y entreposer les aliments.
- Laissez s'égoutter les aliments très humides avant de les ranger dans le réfrigérateur.
- Ne conservez pas d'aliments sensibles au froid dans la zone PerfectFresh (voir chapitre "Aliments non adaptés au réfrigérateur").
- Pour une conservation optimale des aliments, sélectionnez le bon compartiment PerfectFresh et réglez bien la position du curseur du compartiment humide (ex. : taux d'humidité faible ou élevé).
- L'eau contenue par les aliments stockés dans le compartiment humide peut suffire à obtenir un taux d'humidité élevé ∂∂.. On peut donc en conclure que plus vous conservez d'aliments dans un compartiment, plus le taux d'humidité augmente.Toutefois si le taux d'humidité augmente de manière excessive et que de l'eau de condensation apparait au fond du compartiment et que vos aliments risquent de s'abîmer, sélectionnez le réglage ∂∂.
  Le cas échéant, essuyez le fond de l'appareil et le dessous du couvercle avec un chiffon propre ou posez-y une grille ou un objet similaire pour permettre à l'eau excédentaire de s'écouler.
  S'il arrivait que le taux d'humidité baisse, emballez vos aliments hermétiquement.
- Vous avez l'impression que la température de la zone PerfectFresh augmente ou baisse de manière excessive ? Commencez par essayer de réguler la zone de réfrigération en augmentant la température de 1 à 2 °C.Si des cristaux de givre se forment au fond des compartiments de la zone PerfectFresh, augmentez aussitôt la température car le froid risque d'abîmer les aliments entreposés.

Downloaded from www.vandenborre.be

Déplacer le balconnet/le balconnet à bouteilles

- Poussez le balconnet vers le haut et retirez-le par l'avant.
- Montez le balconnet à l'endroit de votre choix. Vérifiez qu'il est bien mis en place sur les taquets.

Déplacer les tablettes

Les tablettes peuvent être décalées en fonction de la hauteur des aliments.

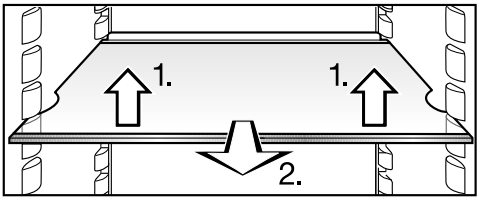

- Soulevez la tablette légèrement à l'avant, tirez-la un peu vers l'avant, la soulever et la dégager des supports par les encoches et décalez-la vers le haut ou vers le bas.

Le rebord de la baguette de protection arrière doit être orienté vers le haut afin que les aliments ne touchent pas la paroi arrière et n'y restent pas collés.

Les tablettes sont pourvues de butées d'arrêt qui évitent qu'elles soient sorties par mégarde.

Déplacer le porte-bouteilles

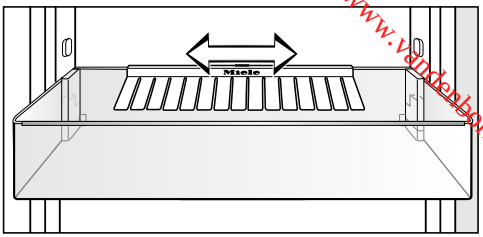

Vous pouvez déplacer la cloison vers la droite ou la gauche. Cela vous permet de dégager davantage de place pour les boissons en brique.

Le porte-bouteilles peut être entièrement retiré (pour le nettoyer par exemple) :

- Poussez le balconnet pour bouteilles vers le haut et retirez-le par l'avant.
- Retirez le porte-bouteilles du rebord arrière du balconnet à bouteilles par le haut.

Downloaded from www.vandenborre.be

Tiroirs de la zone PerfectFresh

Les tiroirs de la zone Perfect Fresh sont posés sur des rails télescopiques et sont amovibles. Ils peuvent être retirés pour le nettoyage :

Pour retirer plus facilement les tiroirs, enlevez le porte-bouteilles se trouvant dans la porte de l'appareil.

- Sortez les tiroirs jusqu'à la butée puis soulevez-les vers vous.

Enfoncez les rails dans l'appareil. Vous éviterez de les endommager !

- Tirez le couvercle entre les compartiments doucement vers l'avant et retirez-le vers le bas.
- Pour le réinsérer, soulevez le couvercle de compartiment depuis le bas et posez-le sur les supports. Poussez-le vers l'arrière jusqu'à ce qu'il s'enclenche.

Pour insérer les tiroirs :

- Placez les tiroirs sur les glissières complètement enfoncées.
- Poussez-les dans l'appareil jusqu'à ce que les tiroirs s'enclenchent.

Déplacer le filtre à charbon actif

Le filtre à charbon actif avec support KKF-FF (Active AirClean) est disponible comme accessoire en option (voir « Accessoires - Accessoires en option »).

Veillez à conserver des aliments qui sentent fort, notamment certains fromages, comme suit :

– placez le support avec les filtres à charbon actif sur la tablette où sont stockés les aliments.

– Remplacez auparavant les filtres à charbon selon la nécessité.

– Placez d'autres filtres à charbon actif (avec support) dans l'appareil (voir « Accessoires - Accessoires en option »).

Le support des filtres à charbon actif est placé sur la baguette de protection arrière de la surface d'appui.

- Pour déplacer le filtre à charbon actif, retirez de la baguette de protection le support pour les filtres à charbon actif en tirant vers le haut.

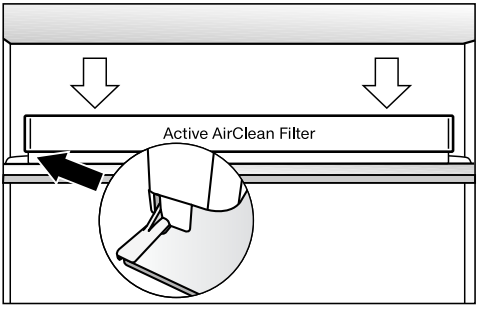

- Placez-les sur la baguette de protection de la surface d'appui souhaitée.

Downloaded from www.vandenborre.be

Zone de réfrigération et zone PerfectFresh

Le dégivrage de la zone de réfrigération et de la zone PerfectFresh est automatique.

Quand le compresseur est en marche, il peut y avoir apparition de givre et de gouttelettes sur la paroi arrière de la zone de réfrigération et la zone PerfectFresh. Vous n'avez pas besoin de les essuyer, elles s'évaporeront toutes seules sous la chaleur du compresseur.

L'eau de dégivrage s'écoule par un orifice le long d'un petit conduit jusqu'au système d'évaporation qui se trouve au dos de l'appareil frigorifique.

⚠ L'eau de dégivrage doit toujours pouvoir s'écouler sans problème.
Pour ce faire, maintenez l'orifice et le conduit d'écoulement propres.

Downloaded from www.vandenborre.be

⚠ Veuillez vous assurer que l'eau ne pénètre pas dans l'électronique ni dans l'éclairage.

⚠ La vapeur d'un nettoyeur vapeur peut humidifier les pièces sous tension de l'appareil et provoquer un court-circuit.

N'utilisez jamais de nettoyeur vapeur pour le nettoyage.

L'eau de nettoyage ne peut pas s'écouler par l'orifice d'évacuation de l'eau de décongélation.

Ne retirez pas la plaque signalétique qui se trouve à l'intérieur de l'appareil frigorifique. Vous en aurez besoin en cas d'anomalie !

Conseils concernant les détergents

Pour éviter d'endommager les surfaces en les nettoyant, n'utilisez **pas** :

- de détergents à base de soude, d'ammoniac, d'acide ou de chlorure,
- de produit anti-calcaire,
- de détergent abrasif, comme la poudre, la crème à récurer ou les pierres de nettoyage,
- de détergents contenant des solvants,
- de produit nettoyant pour inox,
- de liquide vaisselle,
- de sprays nettoyants pour four ,
- de produit à vitres,
- d'éponge et de brosse abrasive (par ex. éponge à récurer)
- de gomme de nettoyage,
- de grattoir métallique acéré.

À l'intérieur de l'appareil, n'utilisez que des produits de nettoyage et d'entretien qui ne présentent aucun risque pour les aliments.

Pour le nettoyage, nous vous conseillons l'utilisation d'eau tiède additionnée d'un peu de produit vaisselle.

Pour plus d'informations sur le nettoyage, veuillez vous reporter aux pages suivantes.

Downloaded from www.vandenborre.be

Préparer de l'appareil au nettoyage

■ Éteignez l'appareil.

L'afficheur s'éteint, le refroidissement s'arrête.
Si ce n'est pas le cas, le verrouillage est activé (voir chapitre "Autres réglages - Désactivation du verrouillage").

■ Débranchez la fiche de la prise ou retirez le fusible de l'installation domestique.

■ Sortez tous les aliments qui se trouvent dans l'appareil. Entreposez-les dans un endroit frais.

■ Retirez les tiroirs de la zone PerfectFresh et le couvercle de tiroir correspondant (voir "Arrangement intérieur - Tiroirs de la zone PerfectFresh Pro").

■ Retirez la plaque en verre encastrée dans la plaque de séparation.

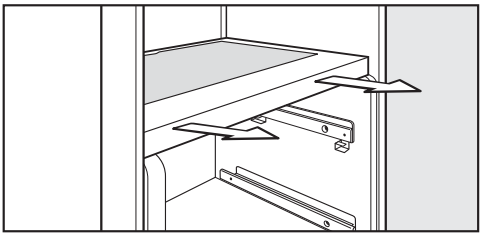

■ Saisissez la plaque de séparation avec les deux mains et retirez-la de l'appareil.

■ Démontez toutes les pièces amovibles se trouvant à l'intérieur de l'appareil pour les nettoyer

Clayette

■ Déposez la clayette sur une surface douce (par exemple, un torchon de vaisselle) sur le plan de travail.

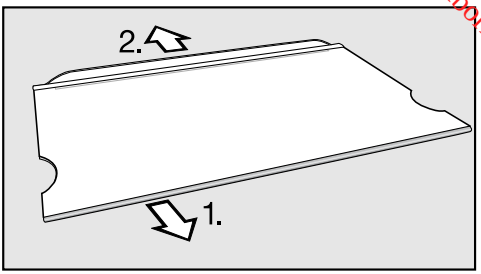

■ Retirez les baguettes :

1. Retirez la baguette en inox en commençant d'un côté.

2. Retirez la bague de protection.

■ Après le nettoyage, fixez de nouveau les baguettes sur la clayette.

Downloaded from www.vandenborre.be

Nettoyer l'intérieur de l'appareil et les accessoires

Nettoyez l'appareil au moins une fois par mois.
Ne laissez pas les salissures sécher, nettoyez-les le plus rapidement possible.

■ Nettoyez l'intérieur de l'appareil avec de l'eau tiède et un peu de liquide vaisselle, puis rincez à l'eau claire avant de sécher le tout avec un chiffon.

Les pièces en acier inoxydable sur les tablettes ne passent **pas** au lave-vaisselle.
Eliminez les bandeaux ou liserés avant de mettre les tablettes dans le lave-vaisselle.

Les pièces suivantes ne vont **pas au lave-vaisselle** :

– les baguettes en inox
– les baguettes de protection arrière sur les tablettes
– tous les tiroirs et couvercles des tiroirs (selon modèle)
– la plaque de séparation ;

■ Nettoyez ces accessoires à la main.

Les pièces suivantes vont **au lave-vaisselle** :

La température du programme du lave-vaisselle choisi ne peut excéder 55 °C !

Les éléments plastifiés qui entrent en contact avec des colorants naturels, tels que les carottes, les tomates ou le ketchup sont susceptibles de se décolorer au lave-vaisselle.
Ce phénomène n'altère en rien la robustesse des éléments concernés.

– le cale-bouteilles, le compartiment à oeufs
(selon modèle)
– les casiers porte-bouteilles et les balconnets situés dans la porte ;
– les clayettes (sans les baguettes)

Downloaded from www.vandenborre.be

- Nettoyez régulièrement la rigole et l'orifice d'évacuation à l'aide d'un bâtonnet pour que l'eau de dégivrage puisse s'écouler sans problème.

Pour cela, sortez les tiroirs de la zone PerfectFresh.

Une graisse spéciale a été déposée sur les rails télescopiques. Veillez à ne pas la retirer au cours du nettoyage.

- Les compartiments de la zone PerfectFreshsont montés sur des rails télescopiques. Nettoyez ces derniers avec un chiffon humide.
- Laissez les portes de l'appareil ouvertes un instant afin d'aérer suffisamment et éviter ainsi la formation de mauvaises odeurs.

Nettoyage du joint de porte

N'appliquez aucun corps gras sur le joint de porte : il risque de devenir poreux.

- Nettoyez régulièrement le joint à l'eau claire puis séchez-le soigneusement à l'aide d'un chiffon.

Nettoyer les ouvertures d'aération

Les dépôts de poussière augmentent la consommation énergétique.

- Nettoyez régulièrement la grille d'aération à l'aide d'un pinceau ou de l'aspirateur (utilisez pour ce faire par ex. la brosse à meuble des aspirateurs Miele).

Après le nettoyage

- Replacez tous les éléments dans l'appareil.
- Rebranchez l'appareil frigorifique puis mettez-le en marche.
- Activez la fonction SuperFroid pendant un certain temps afin de refroidir rapidement la zone de féfrigération.
- Déposez les aliments dans la zone de réfrigération, puis refermez la porte.

Downloaded from www.vandenborre.be

Remplacer le filtre à charbon actif

Le filtre à charbon actif avec support KKF-FF (Active AirClean) est disponible comme accessoire en option (voir « Accessoires - Accessoires en option »).

Remplacez le filtre à charbon actif situé dans le support tous les 6 mois environ.

Vous pouvez vous procurer le filtre à charbon actif KKF-RF auprès de votre revendeur, auprès du service après-vente Miele ou sur le site Internet de Miele.

Le support et le filtre à charbon sont adaptés au lave-vaisselle.

- Retirez le support du filtre à charbon actif de son logement en tirant vers le haut.

Les filtres à charbon actif installés ne peuvent pas toucher la paroi arrière de l'appareil, car ils peuvent coller à cette dernière en raison de l'humidité.
Enfoncez les nouveaux filtres dans le support jusqu'à ce qu'ils ne dépassent plus du bord du support.

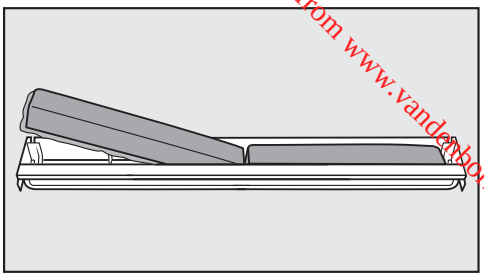

- Sortez les deux filtres à charbon actif puis placez-en deux nouveaux dans leur support, bordure vers le bas.

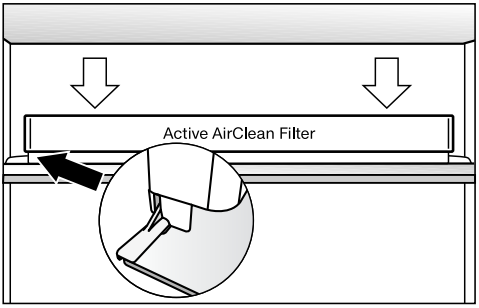

- Replacez le logement des filtres au centre de la bordure arrière d'une tablette jusqu'à ce que vous entendiez un déclic.

En cas d'anomalie

Downloaded from www.vandenborre.be

Vous pouvez remédier vous-même à la plupart des anomalies ou erreurs qui peuvent se produire en utilisation quotidienne. Le tableau ci-dessous vous indique les problèmes les plus fréquents ainsi que la solution pour les résoudre.
Si vous ne trouvez pas la cause d'une anomalie ou que vous ne parvenez pas à l'éliminer, avertissez le service après-vente.

En attendant que le problème soit résolu, évitez autant que possible d'ouvrir les portes de l'appareil, afin de limiter au maximum la perte de froid.

⚠ Les travaux d'installation et d'entretien non conformes ou les réparations incorrectes peuvent entraîner de graves dangers pour l'utilisateur.
Les travaux d'installation d'entretien et de réparation sont à confier exclusivement à des spécialistes agréés par Miele.

Problème	Cause et solution
L'appareil ne produit pas de froid, l'éclairage intérieur ne fonctionne pas lorsque la porte de l'appareil est ouverte et l'affichage est éteint.	L'appareil n'est pas branché et l'écran affiche le symbole du raccordement au réseau électrique ⊸. ■ Allumez l'appareil.
	La fiche d'alimentation n'est pas correctement branchée dans la prise. ■ Branchez la fiche de l'appareil dans la prise. Lorsque l'appareil est hors tension, le symbole de raccordement au réseau électrique ⊸ s'affiche.
	Le fusible de l'installation domestique s'est déclenché. Vérifiez si l'appareil frigorifique, la tension domestique ou un autre appareil sont défectueux. ■ Contactez un électricien ou le service après-vente.
Le symbole ▮ s'allume à l'écran, l'appareil ne produit pas de froid bien que les commandes de l'appareil et l'éclairage intérieur continuent de fonctionner.	Le mode expo est activé. Il permet aux revendeurs de présenter l'appareil sans que l'appareil ne produise de froid. Ce réglage n'a aucune utilité pour le particulier. ■ Demandez au service après-vente comment désactiver le mode exposition.

Downloaded from www.vandenborre.be

Problème	Cause et solution
Le compresseur fonctionne en continu.	Pas d'anomalie ! Pour économiser l'énergie, le compresseur se règle sur une vitesse plus basse lorsque le besoin en froid est moins important. Par conséquent, sa durée de fonctionnement augmente.
Le compresseur fonctionne de plus en plus souvent et de plus en plus longtemps et la température à l'intérieur de l'appareil est trop basse.	Les fentes d'aération et de ventilation dans l'armoire sont obstruées ou empoussiérées. ■ Ne recouvrez pas les fentes d'aération et d'évacuation de l'air. ■ Éliminez régulièrement la poussière des fentes d'aération et de ventilation.
	La porte a été ouverte trop souvent ou vous avez congelé de grosses quantités d'aliments frais. ■ N'ouvrez la porte qu'au besoin et le moins longtemps possible. La température se règle automatiquement de nouveau sur la valeur sélectionnée.
	La porte de l'appareil n'est pas fermée correctement. ■ Fermez la porte. La température se règle automatiquement de nouveau sur la valeur sélectionnée.
	La température ambiante est trop élevée. Plus la température ambiante est élevée, plus le temps de fonctionnement du compresseur augmente. ■ Veuillez consulter les instructions figurant dans le chapitre "Instructions de montage - Lieu d'installation".
	L'appareil n'a pas été correctement encastré dans la niche. ■ Tenez compte des remarques aux chapitres "Installation, Encastrement de l'appareil".
Le compresseur fonctionne de plus en plus souvent et de plus en plus longtemps et la température à l'intérieur de l'appareil est trop basse.	La température de l'appareil est réglée sur une valeur trop basse. ■ Corrigez les réglages de température.
	La fonction SuperFroid est encore enclenchée. ■ Pour économiser de l'énergie, vous pouvez désactiver manuellement la fonction Superfroid :

Downloaded from www.vandenborre.be

Problème	Cause et solution
Le compresseur s'enclenche de moins en moins souvent, la température dans l'appareil augmente.	Pas d'anomalie ! La température dans l'appareil est trop élevée. ■ Corrigez les réglages de température. ■ Vérifiez à nouveau la température dans 24 heures.

Downloaded from www.vandenborre.be

Messages affichés

Message	Cause et solution
Le symbole de l'alarme ⚠; s'allume dans l'afficheur et un signal d'alarme retentit.	L'alarme de porte s'est déclenchée. ■ Fermez la porte de l'appareil. Le symbole de l'alarme ⚠ et le signal sonore s'éteignent.
L'écran affiche "F0 à F9".	Une anomalie s'est produite. ■ Contactez le service après-vente.

Downloaded from www.vandenborre.be

L'éclairage intérieur ne fonctionne pas.

Problème	Cause et solution
L'éclairage intérieur ne fonctionne pas.	L'appareil n'est pas allumé. ■ Allumez l'appareil.
	Lorsque la porte de l'appareil reste ouverte, l'éclairage intérieur s'éteint automatiquement après environ 15 minutes en raison de la surchauffe. Si ce n'est pas le cas, cela signale une anomalie technique.
	⚠ Risque de blessures provoqué par un choc électrique ! Sous le cache de l'ampoule se trouvent des éléments sous tension. Seul le service après-vente est habilité à remplacer les ampoules de l'éclairage LED.
	⚠ Risque de blessures provoqué par l'éclairage LED ! L'intensité lumineuse correspond à la classe de laser 1/1M. Les caches de l'ampoule ne doivent pas être retirés ou endommagés, ou avoir été retirés en raison de dommages ! Risque de blessures oculaires. Ne jamais regarder l'éclairage LED (rayonnement laser de classe 1/1M) à travers des instruments grossissants (tels qu'une loupe) ! ■ Contactez le service après-vente.

Downloaded from www.vandenborre.be

Problèmes d'ordre général

Problème	Cause et solution
Il est impossible d'éteindre l'appareil.	Le verrouillage est activé, le symbole 🔒 s'allume dans l'afficheur. ■ Désactivez le verrouillage (voir chapitre "Autres réglages - Activation/désactivation du verrouillage").
Le fond de la zone de réfrigération est mouillé.	L'orifice d'évacuation de l'eau de décongélation est obstrué. ■ Nettoyez la rigole et l'orifice d'évacuation de l'eau de décongélation
Les parois externes de l'appareil sont chaudes.	Il ne s'agit pas d'une anomalie ! La chaleur générée par la production de froid est utilisée pour éviter la condensation.

Origines des bruits

Downloaded from www.vandenborre.be

Bruits normaux	Quelle est leur origine ?
Brrrr....	Le vrombissement vient du moteur (compresseur). Il peut être plus fort pendant un moment donné, lorsque le moteur se met en route.
Blubb, blubb....	Les gargouillements ou les ronronnements viennent du fluide réfrigérant qui passe dans les conduits.
Clic...	Les cliquetis sont audibles lorsque le thermostat enclenche ou arrête le moteur.
Crac...	Des bruits de craquement peuvent se faire entendre en cas d'expansion de certains matériaux de l'appareil.
Ne pas oublier que les bruits de moteur et de circulation dans le circuit frigorifique ne peuvent pas être évités !	

Bruits	Cause et solution
Claquement, cliquètement	L'appareil frigorifique n'est pas nivelé. Ajustez-le à l'aide d'un niveau à bulle. Utilisez pour ce faire les pieds réglables situés sous l'appareil frigorifique ou utilisez des cales.
	L'appareil frigorifique est en contact avec d'autres meubles ou d'autres appareils. Éloignez-le.
	Des tiroirs ou des clayettes bougent ou coincent. Contrôlez les pièces amovibles et replacez-les correctement le cas échéant.
	Des bouteilles ou des récipients se touchent. Déplacez-les légèrement afin qu'ils ne se touchent plus.
	Le câble de transport se trouve encore au dos de l'appareil. Ôtez-le.

Downloaded from www.vandenborre.be

Service après-vente

En cas de pannes auxquelles vous ne pouvez remédier vous-même, contactez :

– votre revendeur Miele ou

– le service après-vente Miele.

Vous trouverez le numéro de téléphone du service après-vente au dos de ce mode d'emploi et ses instructions de montage.

Veuillez indiquer le modèle et la référence de votre appareil.

Vous trouverez ces informations sur la plaque signalétique située à l'intérieur de l'appareil.

Conditions et durée de garantie

La durée de garantie est de 2 ans.

Vous pourrez obtenir plus d’informations sur les conditions de garantie au numéro de téléphone indiqué.

Vous trouverez le numéro de téléphone au dos de ce mode d'emploi et ses instructions de montage.

Raccordement électrique

Downloaded from www.vandenborre.be

À la livraison, l'appareil frigorifique est prêt à être branché sur une prise secteur monophasée 50 Hz 220 – 240 V.

Prévoyez un fusible d'au moins 10 A.

Branchez exclusivement l'appareil à une prise de courant réglementaire reliée à la terre. L'installation électrique doit être conforme à la norme VDE 0100.

Afin qu'en cas d'urgence, l'appareil frigorifique puisse être rapidement coupé du réseau électrique, la prise de courant ne doit pas se trouver derrière l'appareil pour être facilement accessible.

Si la prise de courant n’est plus accessible pour l’utilisateur, l’installation doit être équipée d’un dispositif de disjonction pour chaque pôle. Ce dispositif peut être constitué d’un interrupteur à ouverture de contact de min. 3 mm. Il peut s’agir d’un disjoncteur automatique, de fusibles ou de contacteurs (conformes à la norme EN 60335).

La fiche ainsi que le câble d'alimentation de l'appareil frigorifique ne doivent pas toucher l'arrière de cet appareil étant donné que la fiche et le câble d'alimentation risqueraient d'être endommagés par les vibrations de l'appareil. Cela pourrait provoquer un court-circuit.

Évitez aussi de brancher d'autres appareils à des prises installées au dos de cet appareil frigorifique.

Il est interdit d'effectuer le branchement avec une rallonge, car celle-ci n'assure pas la sécurité nécessaire (risque de surchauffe).

Ne jamais brancher l'appareil frigorifique sur des îlots d'onduleurs utilisés pour une alimentation électrique autonome comme une **alimentation en énergie solaire**. Sinon, le dispositif de coupure de sécurité risque de s'enclencher lors de la mise sous tension de l'appareil frigorifique en raison de crêtes de tension. L'électronique pourrait être endommagée.
De même, l'appareil frigorifique ne peut pas être utilisé avec des **fiches à économie d'énergie**, car l'alimentation réduite en énergie résulterait dans un échauffement de l'appareil.

Seul un électricien qualifié est habilité à remplacer le câble de raccordement au réseau.

Downloaded from www.vandenborre.be

Un appareil frigorifique qui n'est pas encastré risque de basculer !

⚠ Risque d'incendie et de dommages ! L'appareil frigorifique ne doit pas être encastré sous une table de cuisson.

Lieu d'installation

Choisissez une pièce très peu humide que vous pouvez aérer facilement.

Au moment de choisir le lieu d'installation, gardez à l'esprit que la consommation énergétique de l'appareil augmente lorsqu'il est à proximité immédiate d'un chauffage, d'une cuisinière ou de toute autre source de chaleur. Évitez également une exposition directe au soleil.
Plus la température ambiante est élevée, plus le compresseur doit fonctionner longtemps et plus l'appareil consomme d'énergie.

Lors de l'installation de l'appareil frigorifique, contrôlez également les points suivants :

- La prise ne doit pas se trouver derrière l'appareil et doit rester accessible en cas d'urgence.
- La prise et le câble réseau ne doivent pas toucher le dos de l'appareil frigorifique, car les vibrations de l'appareil frigorifique risqueraient de les endommager.
- Évitez aussi de brancher d'autres appareils sur des prises installées au dos de cet appareil frigorifique.

⚠ **Lorsque le taux d'humidité est élevé**, de la condensation peut s'accumuler sur les surfaces extérieures de l'appareil.
Cette eau de condensation peut corroder les parois extérieures.
En prévention, nous recommandons d'installer l'appareil dans une pièce sèche et/ou climatisée et suffisamment aérée.
Une fois l'installation effectuée, assurez-vous que la porte de l'appareil ferme correctement, que les fentes d'aération et d'évacuation d'air ne sont pas recouvertes et que l'appareil a été correctement installé.

Classe climatique

L'appareil frigorifique est conçu pour fonctionner pour une classe climatique donnée (plage de température ambiante). Veuillez respecter les limites indiquées sur la plaque signalétique placée à l'intérieur de l'appareil frigorifique.

Classe climatique	Température ambiante
SN	+10 à +32 °C
N	+16 à +32 °C
ST	+16 à +38 °C
T	+16 à +43 °C

Une température ambiante plus basse augmente la durée d'arrêt du compresseur. Il est possible que la température à l'intérieur de l'appareil frigorifique augmente excessivement, ce qui peut provoquer des dommages.

Downloaded from www.vandenborre.be

Aération et évacuation d'air

⚠ Si les consignes concernant les fentes d'aération et de ventilation ne sont pas respectées, le compresseur se met en marche plus souvent et plus longtemps.
La consommation d'électricité augmente, de même que la température de fonctionnement du compresseur, ce qui risque d'endommager le compresseur.
Respectez impérativement les consignes concernant les fentes d'aération et de ventilation.

L'air présent sur la paroi arrière de l'appareil se réchauffe. La niche d'encastrement doit donc être conçue de manière à ce que l'aération et l'évacuation d'air puissent se faire de façon optimale à tout moment (voir "Dimensions d'encastrement") :

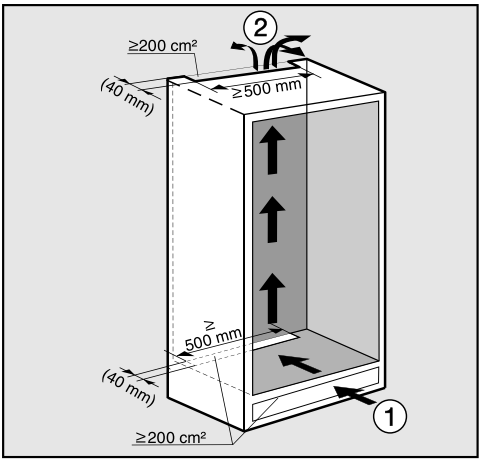

– L'entrée d'air ① s'effectue via le socle de l'armoire et l'évacuation de l'air ② s'effectue par le haut, dans la zone arrière de l'armoire de cuisine.

– Pour l'aération et l'évacuation d'air, il faut prévoir un canal d'évacuation d'air d'au moins 40 mm de profondeur à l'arrière de l'appareil.

– Les fentes d'aération et d'évacuation d'air dans le socle du meuble, dans l'armoire d'encastrement et au niveau du plafond doivent disposer d'un passage libre d'au moins 200 cm² afin que l'air chaud puisse s'évacuer sans problème.

Si vous souhaitez installer une grille d'aération sur les prises d'air, ces dernières doivent faire plus de 200 cm². Le passage libre de 200 cm² résulte de la somme des sections d'ouverture dans la grille.

– Important ! Plus les fentes d'aération et d'évacuation de l'air sont grandes, moins l'appareil doit dépenser d'énergie.

Les fentes de ventilation et d'aération ne doivent jamais être recouvertes ni obstruées. De plus, elles doivent être régulièrement dépoussiérées.

Downloaded from www.vandenborre.be

Fente de ventilation supérieure

La fente de ventilation supérieure peut être installée à différents endroits :

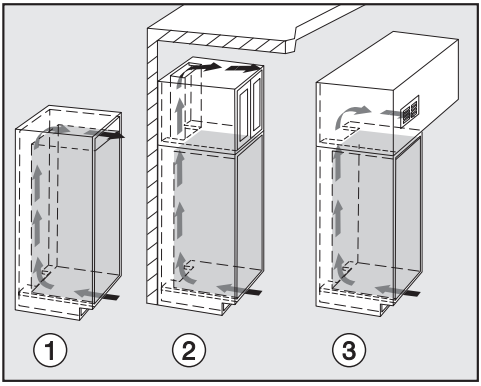

① directement au-dessus de l'appareil avec une grille d'aération (passage libre d'au moins 200 cm²)

② entre l'armoire de cuisine et le plafond ;

③ dans un faux plafond.

Porte du meuble

Espace horizontal et vertical

L'épaisseur, le rayon au bord de la porte du meuble ainsi que l'espace périphérique (horizontal et vertical) sont définis par l'agencement esthétique de votre cuisine.

Par conséquent, respectez impérativement :

– Espace horizontal

L'espace entre la porte du meuble et la porte de l'armoire qui se trouve au-dessus ou en dessous doit mesurer au moins 3 mm.

– Espace vertical

Si l'espace entre la porte du meuble de l'appareil frigorifique et de la façade adjacente côté charnière ou de la partie latérale verrouillable est trop petit, il existe un risque de collision avec la façade du meuble/la partie latérale lors de l'ouverture de la porte de l'appareil frigorifique.
L'espace doit être adapté en fonction de l'épaisseur et du rayon aux bords de la porte du meuble.

Tenez compte de ce point lors de la planification de la cuisine ou du remplacement de l'appareil frigorifique en déterminant une solution d'encastrement adaptée.

Downloaded from www.vandenborre.be

Épaisseur de la porte du meuble **A** [mm]	Espace **X** [mm] pour différents rayons aux bords **B**			
	R0	R1,2	R2	R3
≥ 16 - 19	min. 3			
20	5	4	4	3,5
21	5,5	5	4,5	4
22	6,5	6	5,5	5

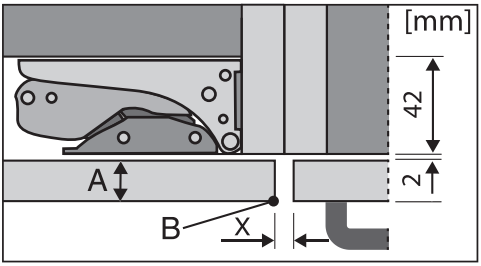

Façade de meuble de cuisine adjacente

A = épaisseur de la façade du meuble
B = rayon aux bords
X = espace

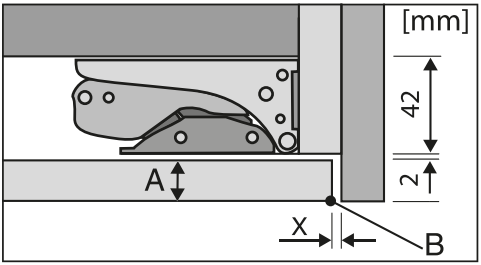

Partie latérale verrouillable

A = épaisseur de la façade du meuble
B = rayon aux bords
X = espace

Remarque : Montez une entretoise entre le corps du meuble et la partie latérale pour créer un espace de la largeur correspondante.

Poids de la porte du meuble

Le montage de portes de meuble dont le poids dépasse la limite admissible risque d'endommager les charnières et de provoquer un dysfonctionnement !

Vérifiez préalablement au montage que le poids de la porte ne dépasse pas la limite admissible :

Appareil frigorifique	Poids max. de la porte du meuble en kg
K 34272 iD, K 34273 iD	19
K 35272 iD, K 35273 iD	21
K 37272 iD, K 37273 iD	26

Montage de portes de meuble volumineuses ou à plusieurs volets

Un jeu de montage et/ou une paire supplémentaire de cornières de fixation sont disponibles auprès du service après-vente ou dans le commerce spécialisé.

Downloaded from www.vandenborre.be

Avant l'encastrement de l'appareil

- Avant d'installer l'appareil frigorifique, retirez le sachet contenant les éléments de montage et les autres accessoires de l'appareil frigorifique et retirez le ruban adhésif a l'extérieur de la porte de l'appareil.
- **Ne démontez en aucun cas** les pièces suivantes de la face arrière de l'appareil :

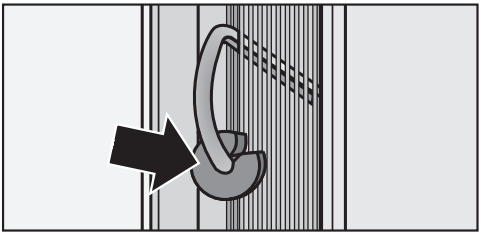

– Les pièces d'écartement (selon le modèle). Elles obligent à respecter l'espace requis entre le dos de l'appareil et le mur.

– Les sachets qui se trouvent sur la grille métallique (échangeur thermique) (selon le modèle).
Ils sont importants pour le fonctionnement de l'appareil frigorifique. Leur contenu est non toxique et sans danger.

- Enlevez le passe-câble situé sur la face arrière de l'appareil.

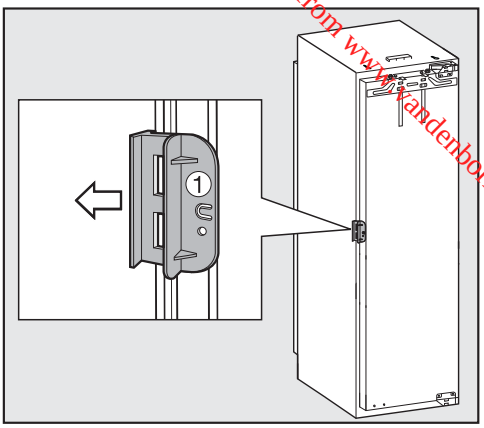

- Ouvrez la porte de l'appareil et retirez la protection de transport rouge ① (en fonction du modèle).

Downloaded from www.vandenborre.be

L'ancien appareil avait-il un autre type de charnière ?

Si votre ancien appareil était doté d'un autre type de charnières, vous pouvez quand même utiliser la porte du meuble. Pour ce faire, démontez toutes les ferrures de l'armoire. Vous n'en avez plus besoin, car la porte du meuble va être montée sur la porte de l'appareil. Vous pouvez vous procurer toutes les pièces nécessaires auprès du service après-vente.

Façade inox

(selon modèle)

Si l’ancien appareil présentait un autre type de charnières et si vous ne pouvez/souhaitez plus utiliser l’ancienne porte ou si la porte de l’armoire n’est plus utilisable pour une raison quelconque, vous pouvez la remplacer par une façade inox.

Renseignez-vous auprès du service après-vente pour obtenir une telle façade en inox.

Downloaded from www.vandenborre.be

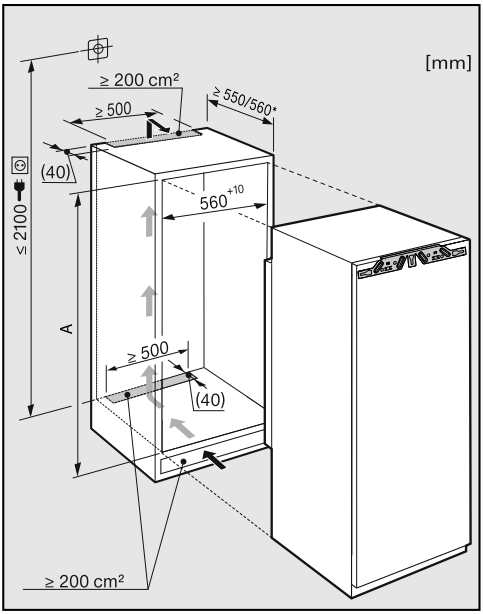

* La consommation énergétique déclarée a été déterminée à partir d'une profondeur de niche de 560 mm. Avec une hauteur de niche de 550 mm l'appareil fonctionne parfaitement mais consomme légèrement plus d'énergie.

Avant l'encastrement, veillez à ce que l'armoire encastrable corresponde précisément aux dimensions d'encastrement exigées. Il est impératif de respecter les consignes concernant les fentes d'aération et de ventilation afin de garantir le bon fonctionnement de l'appareil.

	Hauteur de niche [mm] **A**
K 34272 iD, K 34273 iD	1 220–1 236
K 35272 iD, K 35273 iD	1 397–1 413
K 37272 iD, K 37273 iD	1 772–1 788

Limitation de l'angle d'ouverture de la porte de l'appareil

Downloaded from www.vandenborre.be

Les charnières sont placées de telle manière que la porte peut s'ouvrir en grand.

S'il vous faut limiter l'angle d'ouverture de la porte de l'appareil, vous pouvez le régler sur les charnières.

Si en ouvrant la porte de l'appareil vous risquez par exemple de la heurter contre une paroi avoisinante, limitez son angle d'ouverture à env. 90° :

Les chevilles réduisant l'angle d'ouverture de la porte doivent être montés avant l'encastrement de l'appareil.

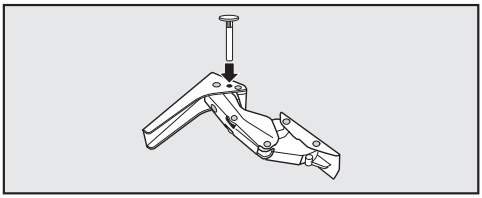

- Introduisez par le dessus les chevilles fournies à cet effet dans les charnières.

L'angle d'ouverture de la porte de l'appareil est à présent limité à env. 90°.

Downloaded from www.vandenborre.be

Ne procédez à cette opération qu'avec l'aide d'une autre personne.

Votre appareil frigorifique est livré avec une ouverture à droite. Si vous souhaitez une ouverture à gauche, vous devez inverser la butée de porte.

Pour inverser la butée de porte, vous avez besoin des outils suivants :

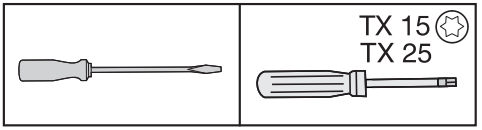

- Ouvrez la porte de l'appareil.
- Retirez le balconnet de rangement / le balconnet à bouteilles de la porte de la zone de l'appareil.

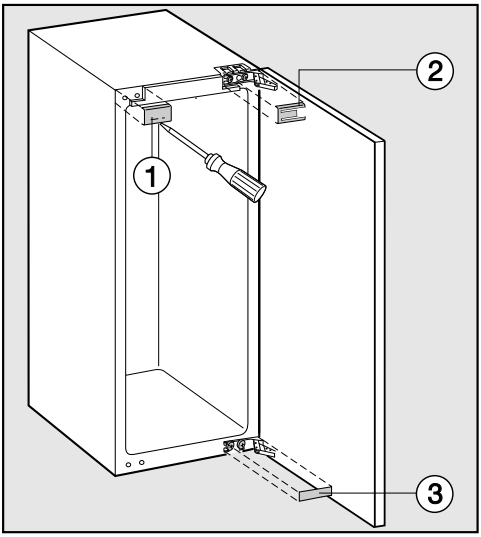

- Décrochez les caches ①, ② et ③.

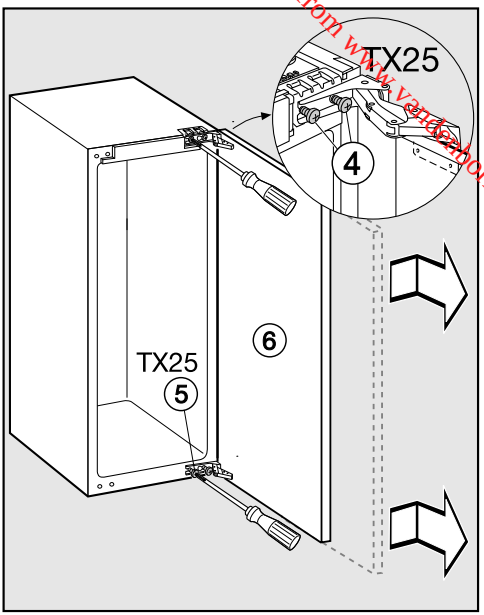

- Desserrez un peu les vis ④ et ⑤ sur les charnières.
- Décalez la porte ⑥ vers l'extérieur et décrochez-la.

Downloaded from www.vandenborre.be

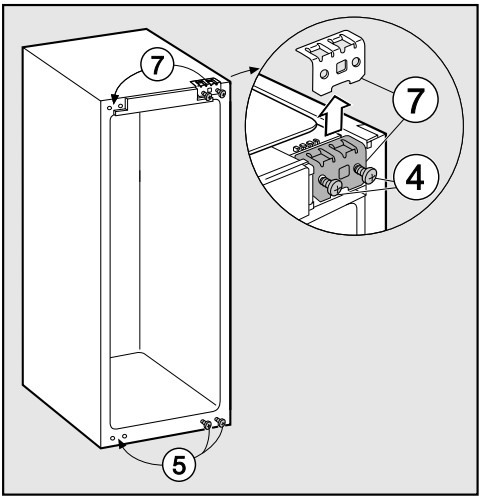

- Desserrez totalement la vis ④.
- Placez l'élément de fixation ⑦ sur le côté opposé, et vissez légèrement les vis ④.
- Dévissez entièrement les vis ⑤, et vissez-les légèrement sur le côté opposé.

Si vous aviez installé des chevilles dans les charnières pour réduire l'angle d'ouverture de la porte :

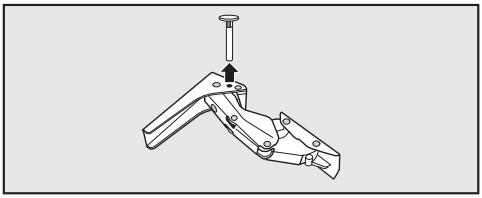

- enlevez les chevilles des charnières par le haut.

Montage de la porte

- Posez la porte démontée de l'appareil sur une surface stable, la face extérieure tournée vers le haut.

⚠ Risque de blessure !
Ne repliez **pas** les charnières.

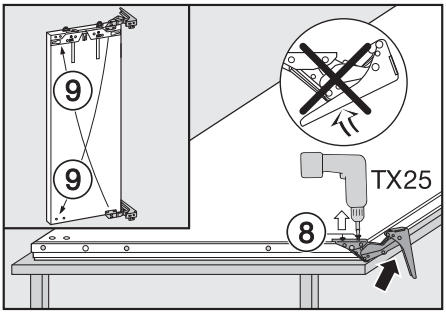

- Dévissez et retirez les vis ⑧.
- Placez les charnières en diagonale ⑨.

Downloaded from www.vandenborre.be

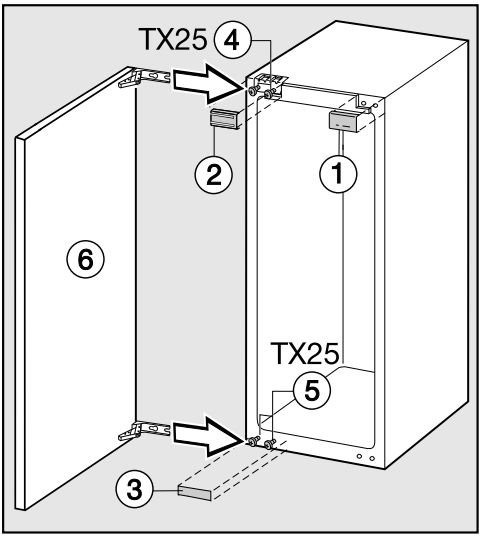

- Glissez la porte de l'appareil ⑥ sur les vis pré-installées ④ et ⑤, et serrez les vis ④ et ⑤.
- Encliquetez les caches ①, ② et ③.

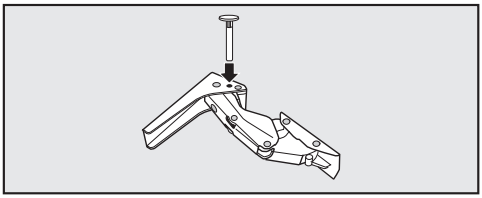

- Installez les chevilles réduisant l'angle d'ouverture de la porte dans les charnières par le dessus.

Encastrement de l'appareil

Downloaded from www.vandenborre.be

Faites appel à une deuxième personne pour installer l'appareil.

- Ne montez l'appareil que dans des meubles de cuisine robustes et stables installés sur un sol plat et horizontal.
- Veillez à protéger les armoires contre tout basculement.

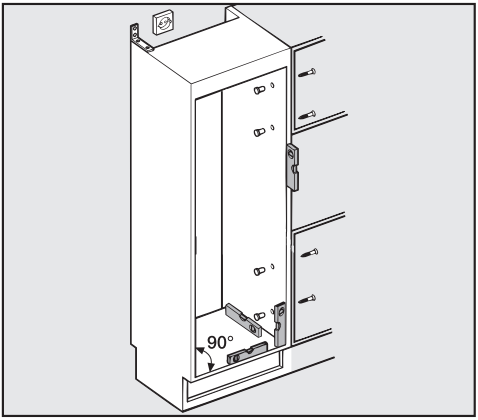

- Ajustez le meuble de cuisine à l'aide d'un niveau à bulle. Les côtés de la niche doivent former un angle de 90°, sans quoi la porte du meuble ne couvrira pas ses quatre coins correctement.
- Vous devez impérativement respecter les instructions relatives aux fentes de ventilation et d'aération (voir chapitres "Instructions de montage"- "Aération et ventilation" et "Dimensions d'encastrement").

Vous aurez besoin des outils suivants pour le montage :

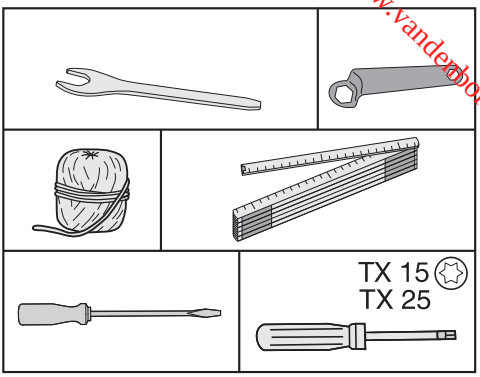

Downloaded from www.vandenborre.be

Vous avez besoin des pièces de montage suivantes :

Toutes les pièces à monter possèdent un chiffre. Vous retrouverez ces mêmes chiffres d'identification des pièces de montage dans les différentes étapes de montage.

– **Pour l'encastrement de l'appareil dans la niche :**

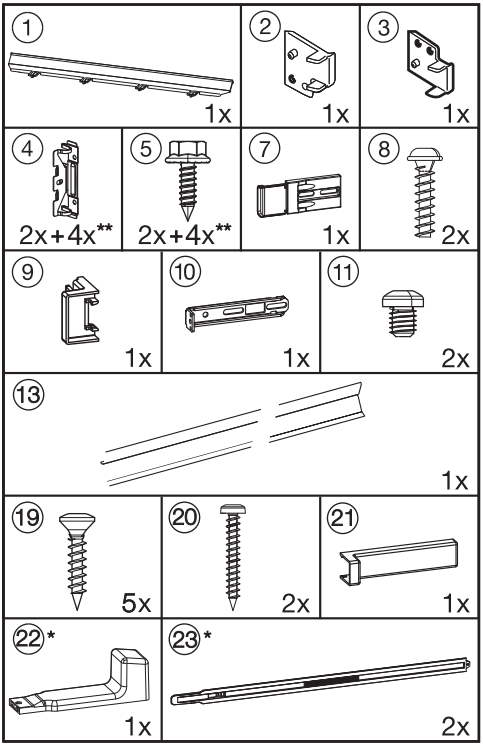

* Les éléments ne sont joints qu'aux appareils d'une hauteur de 140 cm et plus.

** Le nombre dépend de la hauteur de la niche. Contient également des pièces de montage supplémentaires pour le montage de portes de meuble volumineuses ou à plusieurs volets.

– **Pour le montage de la porte de l'appareil :**

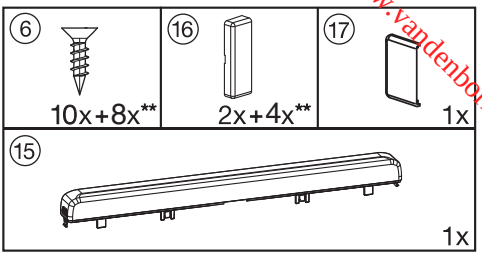

** Le nombre dépend de la hauteur de la niche. Contient également des pièces de montage supplémentaires pour le montage de portes de meuble volumineuses ou à plusieurs volets.

Toutes les étapes de montage indiquent un appareil avec **une butée droite**. Si vous avez changé la butée de côté, tenez compte de cette modification en suivant les indications de montage.

Downloaded from www.vandenborre.be

Préparation de l'appareil frigorifique

- Posez l'appareil frigorifique immédiatement devant la niche du meuble de cuisine.

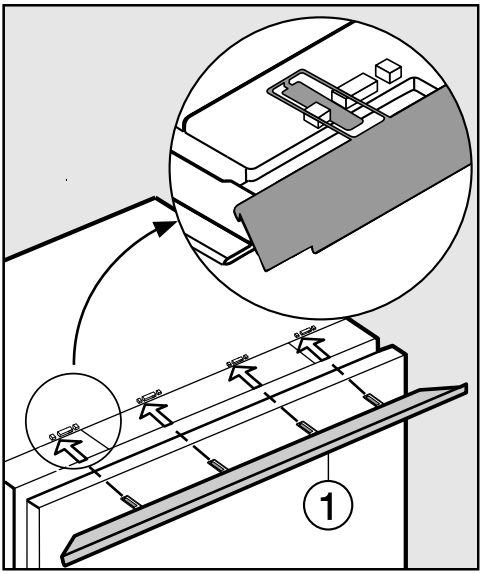

- Placez les languettes du panneau d'équilibrage ① depuis l'avant dans les supports de l'ergot.

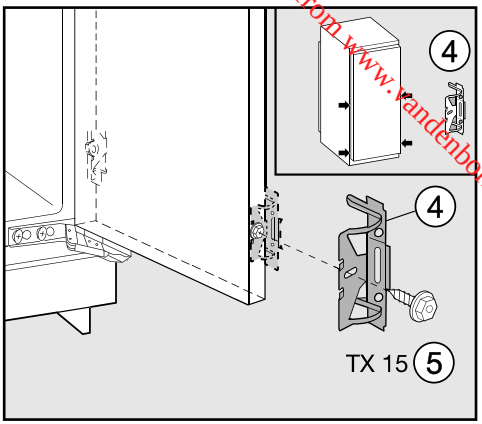

- Vissez l'équerre de fixation ④ avec la vis à tête hexagonale ⑤ sur les trous préalablement forés dans la porte de l'appareil.
- Vissez une deuxième paire de cornières de fixation ④ près de la poignée de la porte. Utilisez pour ce faire les trous préalablement percés de la porte de l'appareil.
- Insérez l'appareil frigorifique aux deux tiers dans la niche d'encastrement. Ce faisant, veillez à ne pas coincer le câble de raccordement réseau !

Remarque : En attachant un bout de ficelle à la fiche, vous "rallongez" ainsi le câble de raccordement pour faciliter l'insertion de l'appareil.
Faites alors passer le câble de raccordement à travers le meuble de cuisine en tirant l'autre extrémité de la ficelle, afin de raccorder facilement l'appareil frigorifique une fois encastré.

Downloaded from www.vanden-borre.be

Uniquement pour les parois de meuble d'une épaisseur de 16 mm :

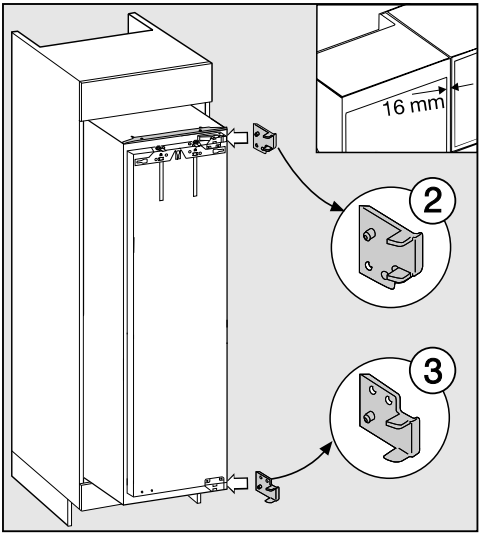

- Fixez les écarteurs ② et ③ à droite sur les charnières.
- Ouvrez la porte de l'appareil.

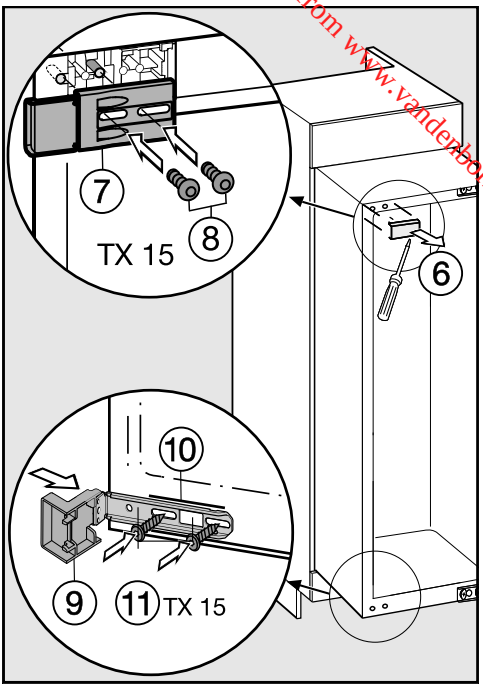

- Enlevez le cache ⑥.
- Vissez la pièce de fixation ⑦ à l'aide des vis ⑧ sur la partie supérieure gauche de l'appareil frigorifique sans serrer. Ne serrez pas les vis à demeure, de sorte que la pièce puisse encore coulisser.
- Placez la butée ⑨ sur l'équerre de fixation ⑩.
- Vissez sans serrer la cornière de fixation ⑩ à l'aide des vis ⑪ en dessous de l'appareil frigorifique. Ne serrez pas les vis à demeure, de sorte que la pièce puisse encore coulisser.

Downloaded from www.vandenborre.be

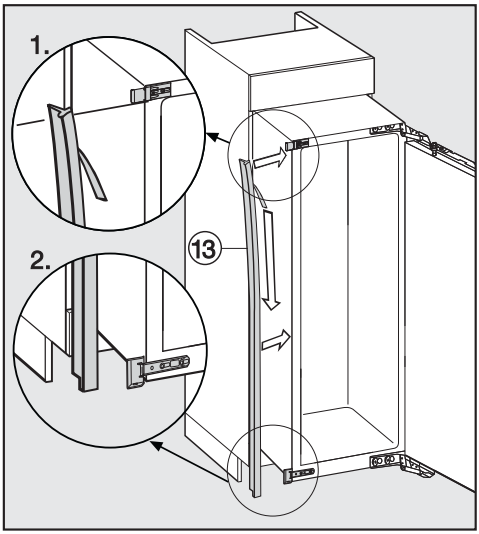

- Retirez le film de protection du ruban adhésif ⑬.
- Collez le ruban adhésif ⑬ à l'avant sur le côté de l'appareil sur lequel la porte s'ouvre.

1. Placez le ruban adhésif au niveau de la partie inférieure de l'élément de fixation du haut.
2. Collez-le sur toute sa longueur.

Encastrement de l'appareil

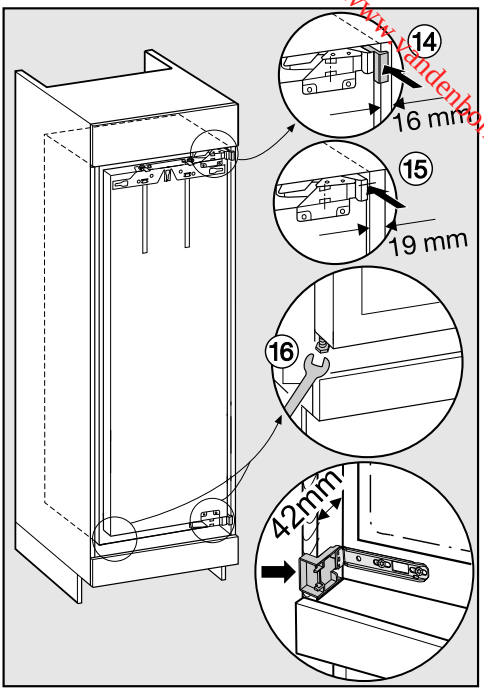

- Glissez l'appareil dans la niche jusqu'à ce que tous les angles de fixation touchent le rebord avant de la paroi latérale du meuble.

– ⑭**Pour les parois d'armoire d'une épaisseur de 16 mm :**
es écarteurs en haut et en bas touchent le bord avant de la paroi latérale de l'armoire.

– ⑮**Pour les parois d'armoire d'une épaisseur de 19 mm :**
les bords avant des charnières en haut et en bas sont à fleur avec le bord avant de la paroi latérale de l'armoire.

Downloaded from www.vandenborre.be

- Vérifiez à nouveau si les équerres de fixation en haut et en bas touchent le bord avant de la paroi latérale de l'armoire.

Cette mesure vous permet de conserver une distance de **42 mm** par rapport aux faces avant des parois latérales de l'armoire.

Pour les meubles avec éléments de butée de porte (comme les cames, les joints d'étanchéité, etc.) il faut tenir compte des dimensions des éléments de charnière de porte de manière à ce que là aussi, un écart circulaire de **42 mm** soit maintenu.

- Tirez l'appareil vers l'avant en fonction de ces dimensions.

Les charnières et les caches ressortent désormais d'une distance égale à cette mesure.

Remarque : Enlevez tous les éléments de butée de porte ! Cette mesure permet de garantir l'alignement par rapport aux portes de meubles avoisinantes.

- ⑯ Ajustez l'appareil des deux côtés pour qu'il soit droit, en vous servant des pieds réglables, à l'aide de la clé à fourche jointe.

Si un écart circulaire de 42 mm (entre le corps de l'appareil et la partie avant des parois latérales de l'armoire) n'est pas respectée, la porte de l'appareil risque de ne pas bien se fermer.

Cela peut entraîner des risques de givrage, de formation de condensation et de mauvais fonctionnement, qui à leur tour augmentent la consommation d'énergie !

Fixer l'appareil dans la niche

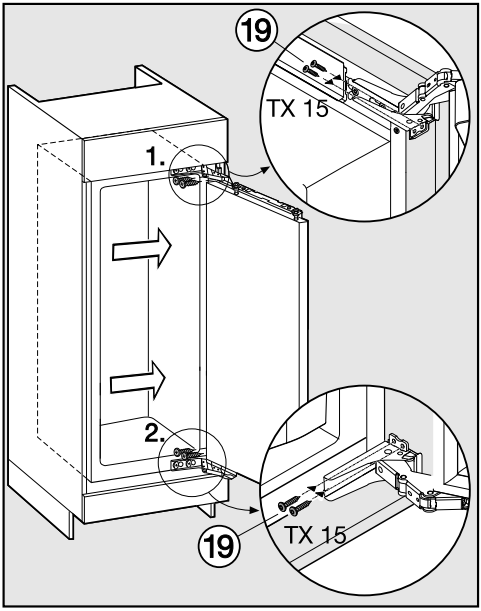

- Poussez l'appareil contre la paroi du meuble, côté charnières.
- Afin de relier l'appareil au meuble, vissez les vis pour aggloméré ⑲ en haut et en bas à travers les éclisses des charnières.

Encastrement de l'appareil

Downloaded from www.vandenborre.be

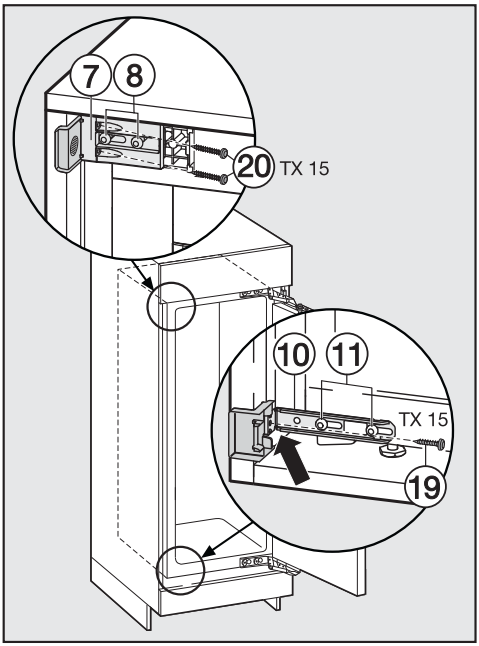

- Poussez les équerres de fixation desserrées contre la paroi de l'armoire.
- À l'aide de la vis ⑩, fixez l'équerre de fixation ⑲ sur la paroi de l'armoire. Préforez la paroi du meuble si nécessaire.
- À l'aide des vis ⑳, fixez l'équerre de fixation ⑦ sur la paroi du meuble. Forez préalablement la paroi du meuble si nécessaire.
  Attention ! Maintenez avec vos pouces le coude espacé contre la paroi du meuble pendant que vous vissez. L'appareil ne doit pas glisser vers l'arrière.
- Resserrez les vis ⑧ et ⑪.

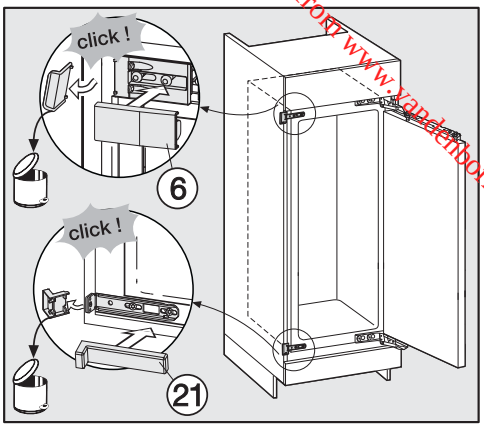

- Détachez les bords qui dépassent des équerres de fixation. Vous n'en aurez plus besoin et pouvez les mettre au rebut.
- Placez les caches respectifs ⑥ et ㉑ sur les équerres de fixation.

Downloaded from www.vandenborre.be

Seulement pour un appareil avec une hauteur de niche à partir de 140 cm

Pour une sécurité supplémentaire, glissez les entretoises fournies entre l'appareil et le fond du meuble au niveau de la partie inférieure de l'appareil :

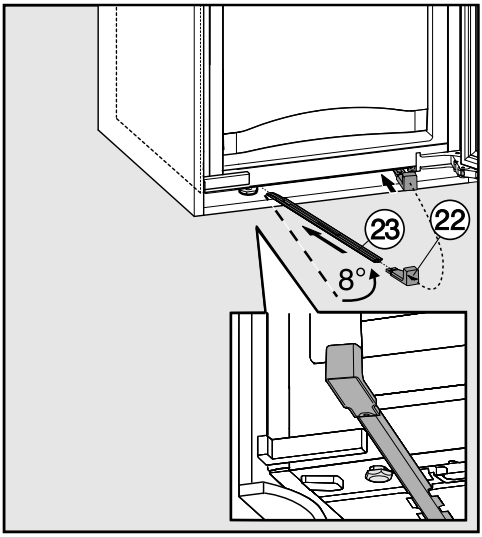

- Fixez d'abord la poignée ㉒ à l'une des baguettes ㉓.
- Introduisez cette dernière dans le canal de passage jusqu'au bout.Retirez maintenant la poignée et montez-la sur l'autre entretoise livrée et introduisez-la également dans le canal. **Important !** Gardez la poignée au cas où vous voudriez encastrer de nouveau l'appareil par la suite.
- Fermez la porte de l'appareil.

Montage de la porte du meuble

Le bord supérieur de la porte du meuble doit se trouver à la même hauteur que les portes des meubles adjacents.

La porte du meuble doit être montée à l'horizontale et sans tension.

Le chapitre suivant décrit le montage de la porte de meuble d'une épaisseur de façade de meuble de 16 à 19 mm.

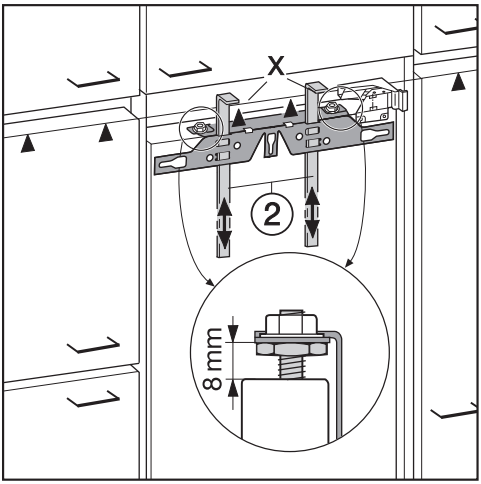

- En usine, un écart de 8 mm est prévu entre la porte de l'appareil et la traverse de fixation. Contrôlez la distance et rajustez-la si nécessaire.
- Glissez les supports de montage ② à la hauteur de la porte du meuble : le bord inférieur X des supports de montage doit se situer à la même hauteur que le bord supérieur de la porte de meuble à monter (symbole ▲).

Downloaded from www.vandenborre.be

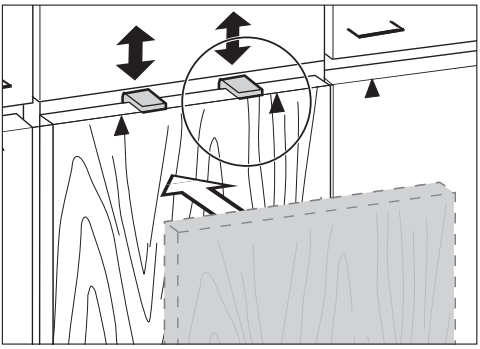

Remarque : Astuce : À l'aide de la façade du meuble, poussez les supports de montage ② à la hauteur des portes des armoires avoisinantes.

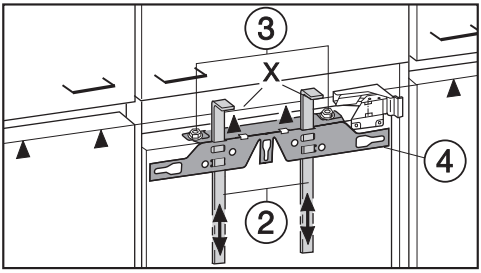

- Dévissez les écrous ③ et enlevez la traverse de fixation ④ avec les supports de montage ②.

- Posez la porte du meuble sur une surface stable, la face extérieure tournée vers le bas.

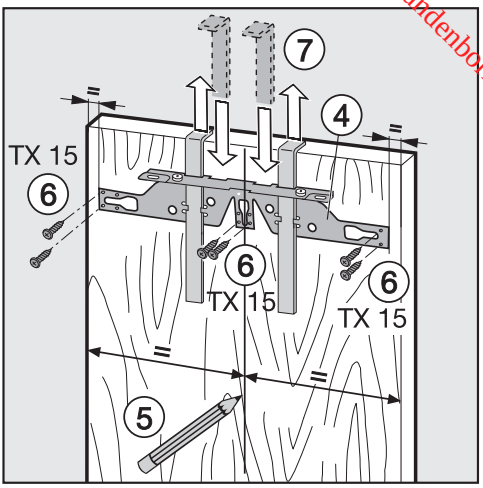

- Au crayon, tracez une fine ligne médiane sur la face intérieure de la porte du meuble ⑤.

- Suspendez la traverse de fixation ④ avec les supports de montage sur la **face intérieure** de la porte du meuble. Ajustez la traverse de fixation au milieu.

- Vissez la traverse de fixation à l'aide d'au moins 6 vis panneaux de particules courtes ⑥. (N'utilisez que 4 vis au bord avec les portes moulurées). Préforez si nécessaire les trous dans la porte du meuble.

- Retirez les supports de montage ⑦ en tirant vers le haut.
  Retournez les supports de montage, puis introduisez-les complètement dans les fentes centrales de la traverse de fixation (pour les y ranger).

Downloaded from www.vandenborre.be

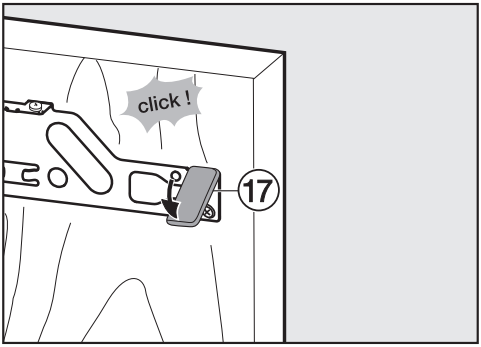

- Poussez le cache latéral ⑰ sur la traverse de fixation de l'autre côté de la charnière.
- Retournez la porte du meuble et fixez la poignée (le cas échéant).

- Ouvrez la porte de l'appareil.

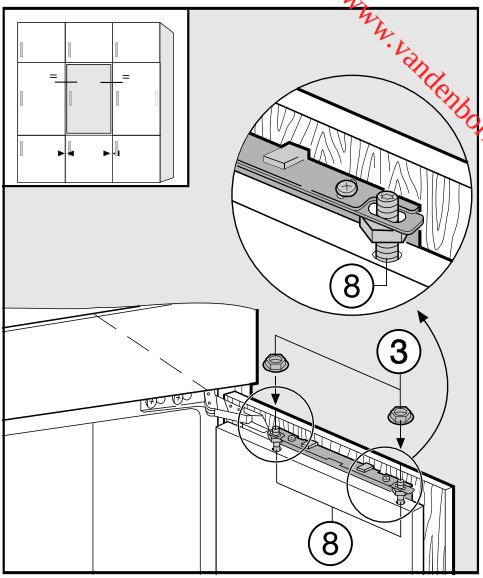

- Suspendez la porte du meuble sur les boulons d'ajustement ⑧.
- Vissez légèrement les écrous ③ sur les boulons d'ajustement.
- Fermez la porte et vérifiez la distance entre celle-ci et les portes des armoires avoisinantes. La distance doit être égale partout.

Downloaded from www.vandenborre.be

Ajustement de la position de la porte

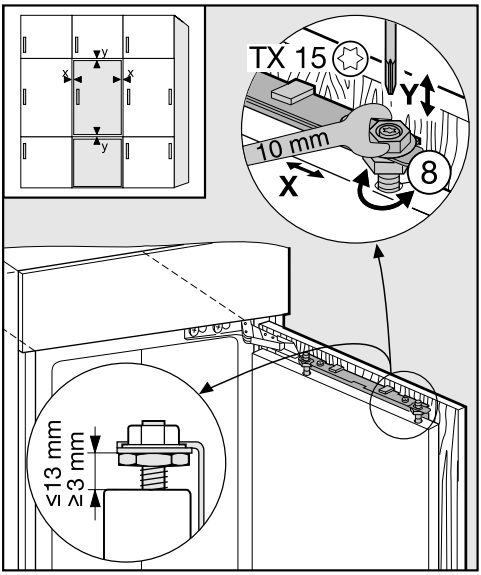

Réglage par rapport aux côtés (X)

- Déplacez la porte du meuble.

Réglage de la hauteur (Y)

- Tournez les chevilles d'ajustage ⑧ à l'aide d'un tournevis.

Une distance de 8 mm est prévue entre la porte de l'appareil et la traverse de fixation. Contrôlez la distance et réglez-la au besoin. Ne modifiez cette distance que dans la zone indiquée.

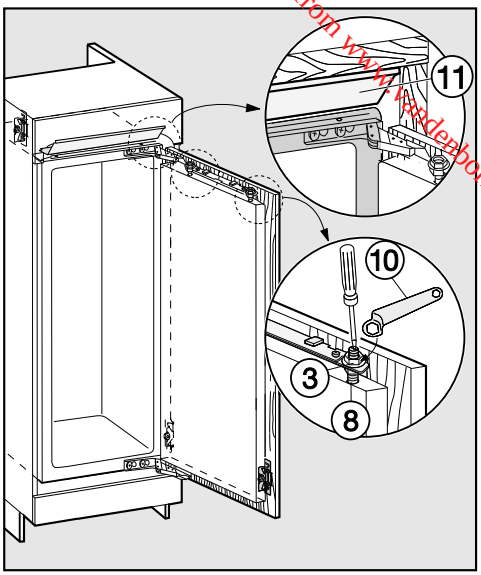

- Serrez les écrous ③ sur la porte de l'appareil à l'aide de la clé polygonale ⑩ tout en maintenant les chevilles d'ajustage ⑧ à l'aide d'un tournevis.
- Le panneau d'équilibrage ⑪ ne doit pas ressortir, il doit disparaître complètement dans la niche.

Downloaded from www.vandenborre.be

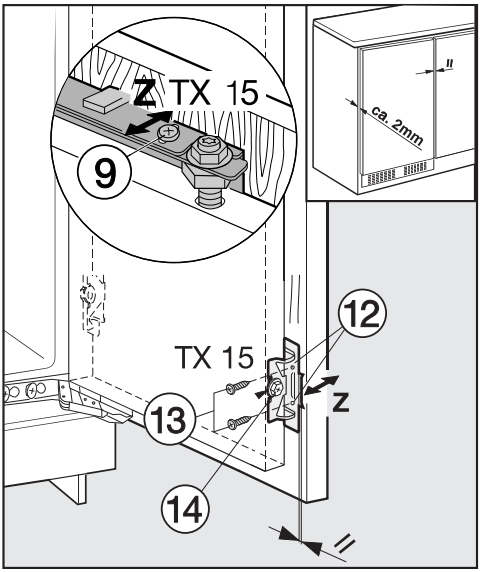

- Forez les trous de fixation ⑫ dans la porte du meuble, puis serrez les vis ⑬. Veillez à ce que les deux bords en métal affleurent (symbole II).
- Fermez la porte de l'appareil et du meuble.

Réglage en profondeur (Z)

- Desserrez les vis ⑨ situées en haut de la porte de l'appareil et la vis ⑭ située en bas sur l'équerre de fixation. Déplacez la porte du meuble afin de créer un espace de 2 mm entre la porte du meuble et le corps de l'armoire.
- Serrez à nouveau fermement toutes les vis.

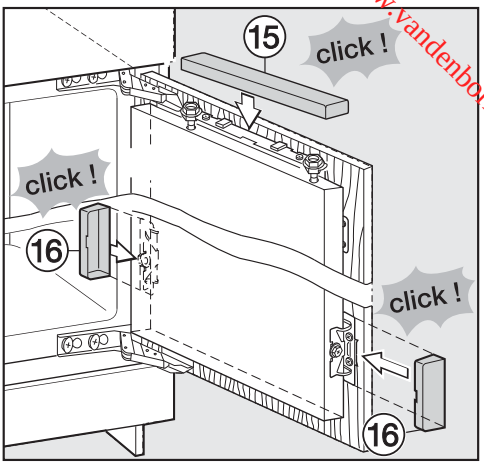

- Remettez le cache supérieur ⑮ en place et assurez-vous qu'il s'emboîte correctement.

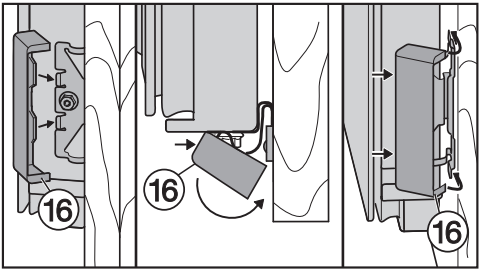

- Remettez les caches latéraux ⑯ en place et assurez-vous qu'ils s'emboîtent correctement.

Downloaded from www.vandenborre.be

Comment savoir si l'appareil a été correctement monté :

– Vérifier si la porte se ferme correctement.

– La porte ne doit pas toucher le corps du meuble.

– Le joint sur le coin supérieur côté poignée doit être bien en contact.

■ Pour vérifier, posez une lampe de poche allumée dans l'appareil et fermez la porte de l'appareil.
Plongez la pièce dans le noir et vérifiez si de la lumière passe par les côtés de l'appareil. Si tel est le cas, contrôlez toutes les étapes de montage.

Downloaded from www.vandenborre.be

Downloaded from www.vandenborre.be

Downloaded from www.vandenborre.be

S.A. Miele Belgique
Z.5 Mollem 480
1730 Mollem (Asse)
Réparations à domicile et autres renseignements : 02/451.16.16
E-mail: info@miele.be
Internet: www.miele.be

Miele Luxembourg S. à R.L.
Z.I. Luxembourg-Gasperich, 20, rue Christophe Plantin
Boîte postale 1011 – 1010 Luxembourg
Réparations: 49711-20, -22
Pièces de rechange: 49711-36
Informations générales: 49711-28, -29

Allemagne
Miele & Cie. KG
Carl-Miele-Straße 29
33332 Gütersloh

Downloaded from www.vandenborre.be

Miele

K 34272 iD, K 34273 iD, K 35272 iD, K 35273 iD, K 37272 iD, K 37273 iD

CE

fr – BE

M.-Nr. 09 750 491 / 00